Irroratrici trainate

LEXIS 3000

www.kuhn.com

be strong, be **KUHN**

LEXIS 3000

SEMPLIFICATE L'IRRORAZIONE

NON SACRIFICATE LA SEMPLICITÀ D'USO!

L'irroratrice trainata LEXIS è stata progettata per garantire livelli ottimali di produttività senza preoccupazioni. Configurazione della macchina, dotazioni elettroniche o manutenzione: ogni aspetto dell'irroratrice LEXIS è stato pensato per semplificare le operazioni e risparmiare tempo!

PAROLA D'ORDINE: QUALITÀ

La precisione dell'irroratrice LEXIS permette di proteggere le colture in modo sostenibile e duraturo. Con la sua finitura semplice ma di alta gamma, l'irroratrice LEXIS mette a disposizione tutte le funzionalità di cui avete bisogno.

Scoprite le soluzioni KUHN per l'irrorazione

	Capacità serbatoio (l)	Larghezza di lavoro (m)
LEXIS	3.000 L	Da 18 a 28 m

UN'IRRORATRICE COMPATTA E FACILE DA UTILIZZARE

Oltre alla capacità di 3.000 litri, l'irroratrice LEXIS è estremamente compatta, con un'altezza ridotta e una distanza occhione-assale di appena 4 m.
Queste caratteristiche permettono di utilizzare la macchina in qualsiasi contesto. Per limitare i danni sulla coltura LEXIS può essere equipaggiata con diversi tipi di timoni sterzanti.

QUANDO LA CAPACITÀ NON PRECLUDE LA COMPATTEZZA...

Il design di LEXIS è stato attentamente studiato per integrare tutti gli elementi chiave di un'irroratrice.
La ridotta distanza occhione - assale migliora la manovrabilità della macchina. L'ingresso negli appezzamenti risulta più facile, così come le operazioni in retromarcia negli angoli del campo.
Le nuove barre MTA2 o MEA2 sono integrate nella sagoma della macchina e non rischiano di entrare a contatto con la cabina del trattore. L'altezza ridotta rende l'irroratrice trainata LEXIS ancora più stabile in fase di trasporto. Gli spostamenti su strada e l'ingresso negli appezzamenti avvengono in completa sicurezza.

TIMONE BASSO O ALTO

A seconda del tipo di attacco del trattore, l'irroratrice trainata LEXIS può essere equipaggiata con timone ad attacco alto o basso e occhione da 50 o 40 mm, sfera K80 oppure occhione girevole da 35 mm (verificare eventuali limitazioni in base all'omologazione).

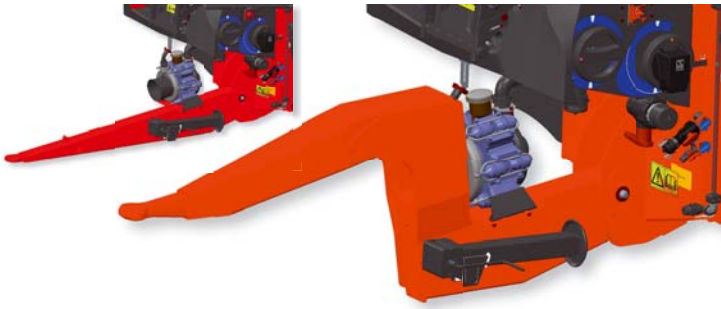

TIMONE IDRAULICO: PROTEGGETE LA COLTURA

Con un punto di rotazione centrale, tra l'assale della macchina e il trattore, l'irroratrice LEXIS possiede tutte le carte per evitare di danneggiare la coltura durante le svolte a fondo campo. Il martinetto idraulico permette di recuperare eventuali slittamenti della macchina sui terreni in pendenza.

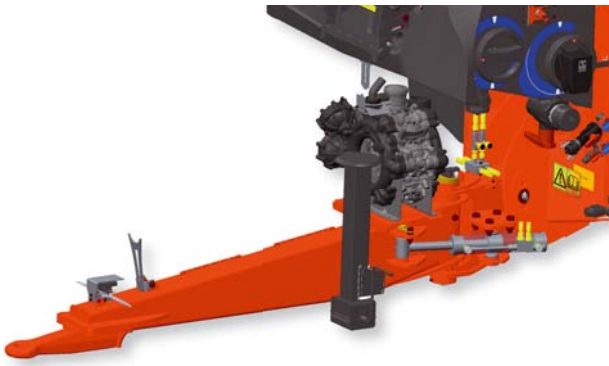

TIMONE STERZANTE MECCANICO: SOLUZIONE ECONOMICA E DURATURA

L'irroratrice LEXIS può essere equipaggiata con barra d'attacco per l'aggancio al sollevamento del trattore, oppure con attacco articolato. Grazie a questo sistema semplice e meccanico, potrete contare su una soluzione economica per limitare i danni sulla coltura (possibili limitazioni a seconda dell'omologazione e della larghezza della barra).

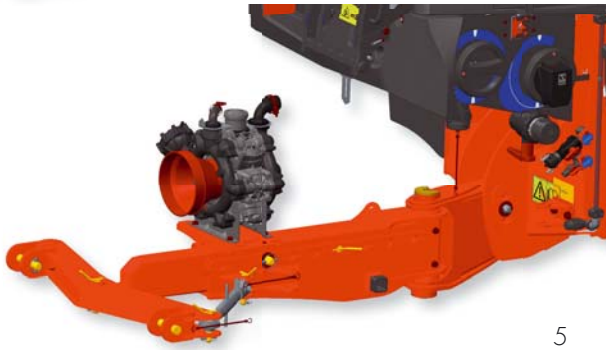

UN DESIGN SEMPLICEMENTE INTELLIGENTE

Durante la progettazione dell'irroratrice trainata LEXIS, KUHN ha focalizzato l'attenzione su tutti gli elementi utili ad aumentare la semplicità di utilizzo della macchina. Disposizione dei serbatoi, pannello di controllo, valvole multifunzione o anche l'incorporatore: tutti gli aspetti sono stati attentamente studiati per semplificare le operazioni di irrorazione.

Nella convinzione che sia essenziale lavorare in condizioni di massima sicurezza, KUHN ha previsto di serie su LEXIS due vani per lo stoccaggio dei dispositivi di protezione individuale. Pertanto è molto facile proteggersi adeguatamente prima di manipolare i prodotti fitosanitari.

SERBATOIO ATTENTAMENTE STUDIATO

Il serbatoio principale dell'irroratrice LEXIS è stato sviluppato con l'obiettivo di abbassare il più possibile il baricentro. Integrando gran parte del serbatoio in posizione adiacente al telaio, la stabilità della macchina è garantita.
Il pozzetto estremamente pronunciato consente uno svuotamento ottimale, indipendentemente dalla pendenza del terreno.
Situato in prossimità del pozzetto, il sistema di agitazione quadridimensionale garantisce una miscela omogenea senza formazione di schiuma per l'intera durata dell'irrorazione.

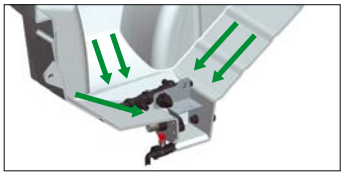

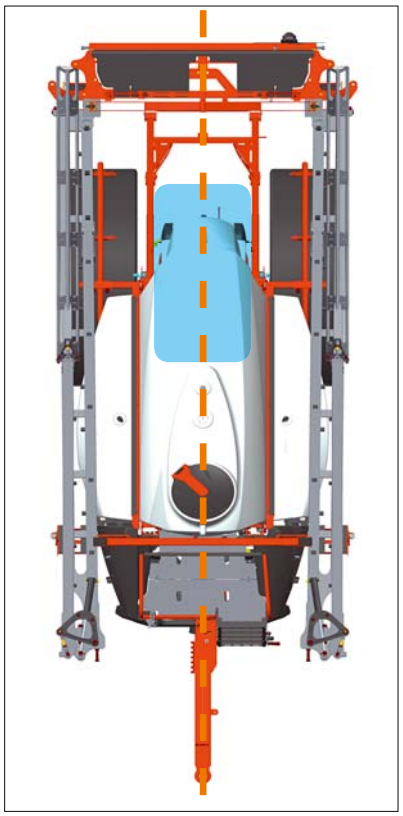

EQUILIBRIO STABILE

Il serbatoio lavaimpianto da 320 litri, posizionato centralmente sull'assale, permette all'irroratrice LEXIS di mantenere un buon equilibrio in qualsiasi condizione, riducendo al contempo i volumi residui. Il baricentro della macchina resta sull'asse, indipendentemente dal livello del serbatoio.

Oltre alla posizione ottimale del serbatoio lavaimpianto posteriore, l'irroratrice LEXIS offre una semplicità d'uso senza precedenti. Riempimento del serbatoio lavaimpianto? Indicatore di livello del serbatoio lavaimpianto? Tutto si trova all'interno del pannello di controllo.

LIVELLO DI RIEMPIMENTO DEL SERBATOIO

L'operatore ha un'eccellente visuale sugli indicatori di livello, sia dal pannello di controllo che dalla cabina del trattore. L'indicatore di livello del serbatoio lavaimpianto permette inoltre di frazionare facilmente il lavoro.

PIATTAFORMA STABILE E SICURA

L'accesso al serbatoio principale è possibile in tutta sicurezza tramite una pratica scaletta richiudibile e un'ampia piattaforma. Durante le operazioni di riempimento non vi è quindi alcun rischio di venire a contatto con la barra o i prodotti fitosanitari.

MISCELAZIONE RAPIDA E IN TOTALE SICUREZZA

L'incorporazione dei prodotto concentrati è effettuabile direttamente da terra in modo semplice e sicuro, qualunque tipo di prodotto si utilizzi, sia esso liquido, granulare o polverulento. L'incorporatore della LEXIS garantisce inoltre un efficace e sicuro lavaggio dei contenitori.

TANTO SEMPLICE ALL'INTERNO QUANTO ALL'ESTERNO

La preparazione dell'irroratrice al lavoro costituisce una fase chiave nelle operazioni di irrorazione. Grazie alle due valvole principali, il numero totale di manipolazioni (dal riempimento fino al lavaggio) è notevolmente ridotto, così come il rischio di commettere errori. Avrete la sicurezza di lavare tutti i componenti dell'irroratrice! Una configurazione semplice si traduce in un circuito più breve e volumi residui ridotti, il che agevola le operazioni di lavaggio.

MANUSET

Controllate attentamente la preparazione dei prodotti fitosanitari. Grazie alle 2 valvole manuali è possibile gestire tutte le funzioni dell'irroratrice direttamente dal pannello di controllo.

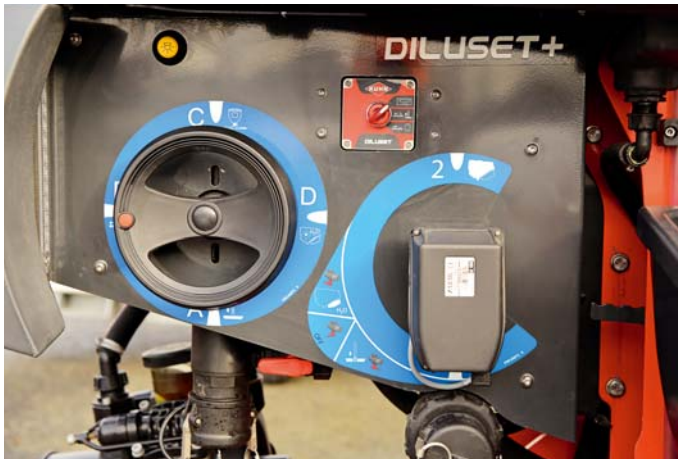

DILUSET +

Lavate l'irroratrice o la barra direttamente dalla cabina! Il riempimento viene arrestato automaticamente al raggiungimento del livello impostato, senza spostare la mano dalla centralina DILUSET+.

DITE ADDIO AGLI INTASAMENTI, PASSATE AL FILTRAGGIO QUADRUPLO!

L'irroratrice LEXIS è provvista di quattro livelli di filtraggio. Il filtro di riempimento (1), il filtro di aspirazione trasparente (2) e il filtro di mandata sotto pressione (3) impediscono che le impurità più grosse giungano alla barra. La vaschetta trasparente permette di monitorare agevolmente lo stato del filtro di aspirazione. La valvola permette di svuotarla per poterla smontare in sicurezza.
I filtri con vaschetta posti sulla barra (4), dopo le valvole delle sezioni, nel punto più vicino all'ugello, limitano al massimo i rischi di occlusione. Tutti i filtri sono pulibili anche quando il serbatoio dell'irroratrice è pieno.

La semplicità del circuito permette di controllare alla perfezione tutte le azioni eseguite con l'irroratrice.
Con l'irroratrice LEXIS immaginate quello che farete ancora prima di toccare una valvola!

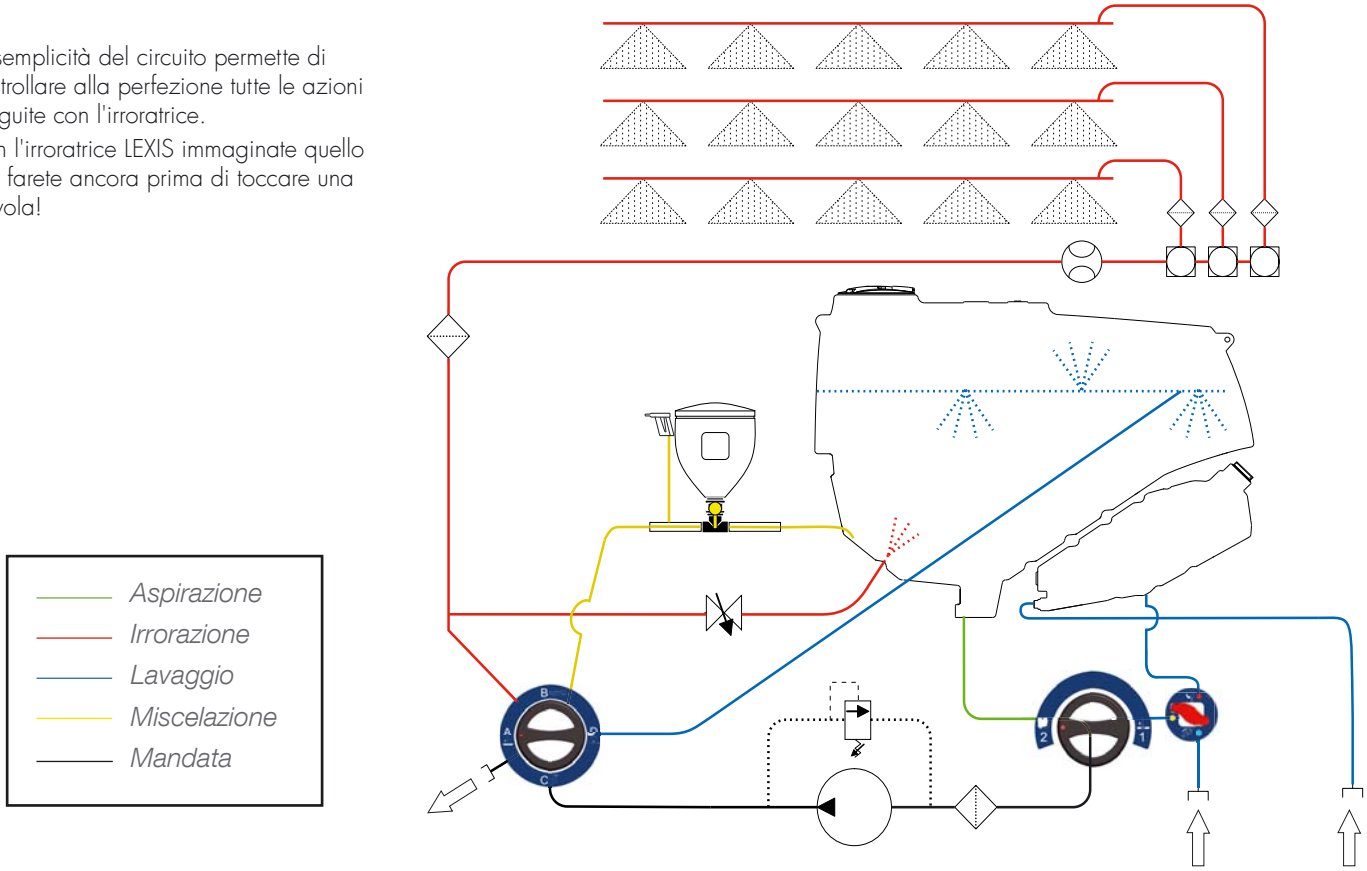

L'ESCLUSIVITA' KUHN

VALVOLE MULTIFUNZIONALI ERGONOMICHE

Le valvole multifunzionali permettono di ridurre le manipolazioni fino al 50%. L'impugnatura ergonomica consente un azionamento semplice delle valvole per una configurazione agevole.
Con queste valvole le operazioni di irrorazione diventano un gioco da ragazzi.

SOSPENSIONE TRAPEZIA: SEMPLICE ED EFFICACE

Appositamente progettata per le barra MTA2, la sospensione TRAPEZIA è perfettamente adatta alle irroratrici LEXIS.
Il suo punto forte?
Integra di serie un sistema di correzione meccanico e automatico dell'inclinazione.

Caratteristiche principali

❶ 2 biellette di stabilizzazione

❷ Sistema meccanico automatico di correzione dell'inclinazione

❸ Sistema idraulico di correzione dell'inclinazione

Disponibile sulla barra:
• MTA2

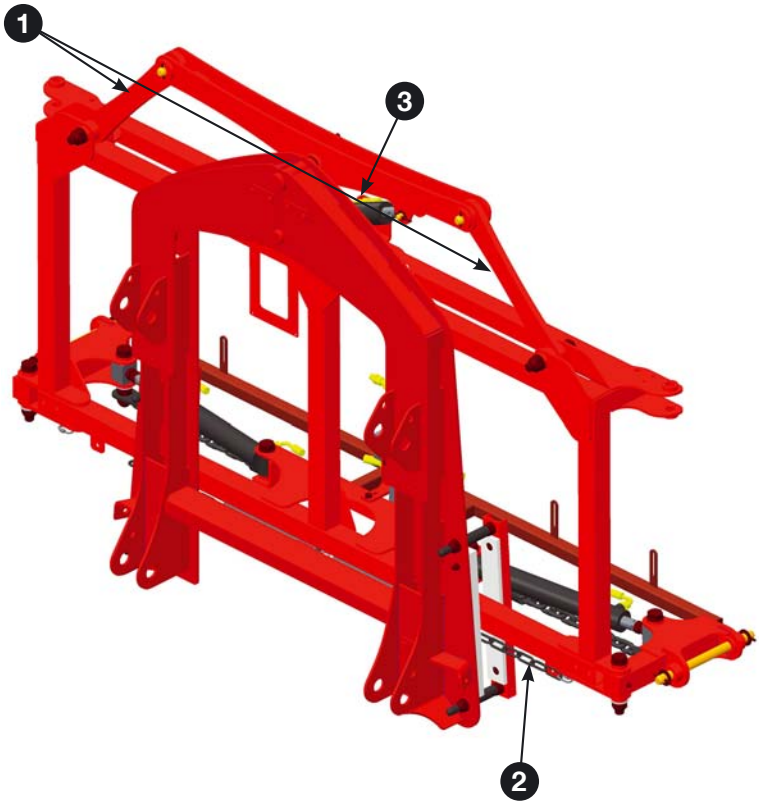

SISTEMA DI CORREZIONE MECCANICO AUTOMATICO DELL'INCLINAZIONE

Le molle poste sotto la parte inferiore del telaio permettono alla barra di seguire automaticamente il terreno. Questa correzione della pendenza è completamente meccanica e non richiede alcuna azione da parte dell'operatore.

- Un martinetto idraulico di correzione della pendenza integra la correzione automatica e meccanica in caso di rilievo irregolare.
- Con la versione EQUILIBRA, gli ammortizzatori posti sui lati del telaio limitano l'inerzia della barra, riducendo i movimenti laterali.
- Disponibile su TRAPEZIA ed EQUILIBRA.

RISPARMIATE TEMPO, IRRORATE PIÙ RAPIDAMENTE

L'INDISPENSABLE 3D!

La sospensione EQUILIBRA a pendolo/biellette garantisce la sospensione della barra nelle tre dimensioni. Superate le irregolarità presenti lungo il percorso dell'irroratrice: EQUILIBRA permette di mantenere la barra perfettamente parallela al suolo. Dite addio agli impatti con il terreno o le colture e smettete di preoccuparvi dei sobbalzi della barra e del rischio di deriva!

EQUILIBRA

SOSPENSIONE 3D EQUILIBRA: PER USI INTENSIVI!

❶ Movimento pendolare robusto

❷ Biellette per i movimenti radiali

❸ Ammortizzatori per annullare i rimbalzi

❹ Sistema anti-colpo di frusta indipendente a sinistra e a destra

❺ Sistema automatico di correzione dell'inclinazione a molla

❻ Blocco del telaio

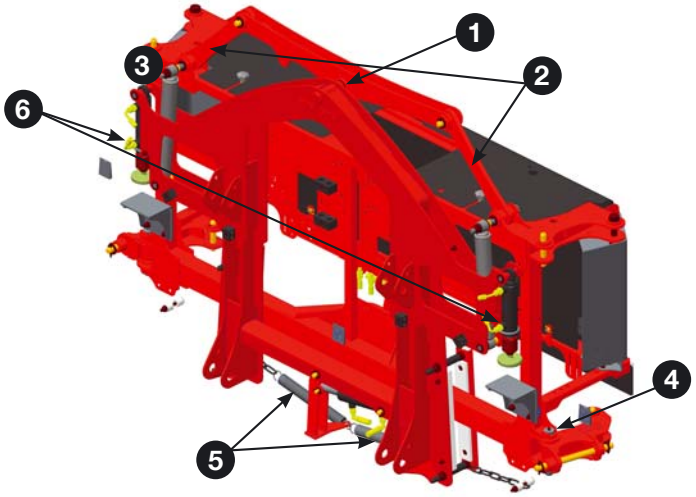

EQUILIBRA: SOSPENSIONE A PENDOLO/BIELLETTE CON AMMORTIZZATORI

Sui terreni molto irregolari, la combinazione pendolo/biellette offre la massima libertà di movimento mantenendo al contempo la barra stabile, indipendentemente dal tipo di terreno incontrato. 2 ammortizzatori contribuiscono a smorzare e limitare i movimenti verticali al fine di mantenere la barra perfettamente in piano, soprattutto nelle svolte a velocità sostenuta.

Disponibile sulle barra:

- MEA2
- RHPA

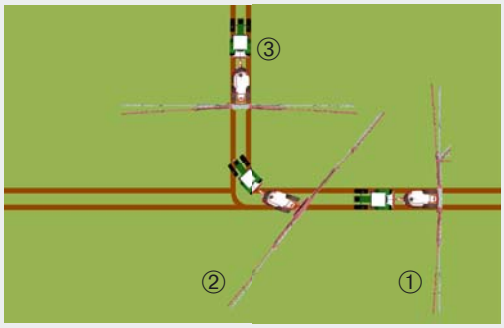

L'ESCLUSIVITA' KUHN

IL SISTEMA ANTI-COLPO DI FRUSTA INDIPENDENTE: la terza dimensione

I colpi di frusta sono i movimenti della barra particolarmente dannosi per le articolazioni: frenata (1), svolte a fondo campo (2) e accelerazione (3).

Il sistema, munito di una bombola di azoto sui martinetti del primo braccio, protegge in modo ottimale e indipendente ciascun lato della barra in tutte queste situazioni, garantendo maggiore affidabilità, così come nel corso di tutte le fasi dell'irrorazione. La struttura risulta quindi protetta, anche in caso di brusca frenata.

IL POTERE DELL'ALLUMINIO:

SOLUZIONE LEGGERA E DURATURA!

Le barre in alluminio, materiale 3 volte più leggero dell'acciaio, permettono di alleggerire la macchina, pur mantenendo al contempo una struttura in grado di proteggere gli organi dell'irroratrice.
In particolare, la leggerezza delle barra permette di salvaguardare la struttura del terreno, anche in condizioni umide.

L'alluminio conferisce alle barre una resistenza senza precedenti. Completamente insensibile alla corrosione o alle aggressioni dei prodotti chimici, l'alluminio non necessita di alcuna protezione particolare e semplifica notevolmente la manutenzione aumentando la longevità dell'irroratrice.

MTA2 11/21 m / 5 sezioni

Larghezze disponibili
11 / 18 m
11 / 20 m
11 / 21 m
11 / 20 / 21 m
12 / 24 m

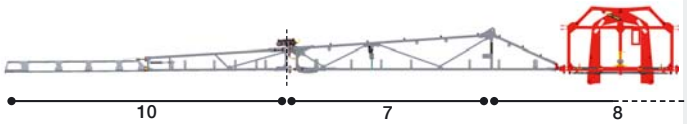

Ripiegamento intermedio: 11 m

MEA2 12/24 m / 7 sezioni

Larghezze disponibili
11 / 18 m
11 / 20 m
11 / 21 m
11 / 20 / 21 m
12 / 24 m

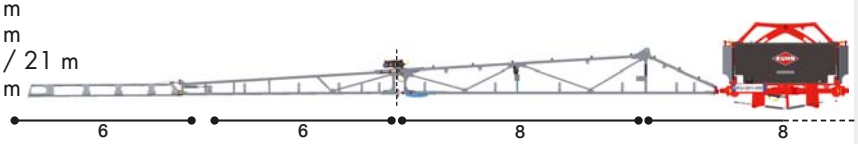

Ripiegamento intermedio: 12 m

RHPA 14/28 m / 7 sezioni

Larghezze disponibili
14 / 27 m
14 / 28 m
14 / 27 / 28 m

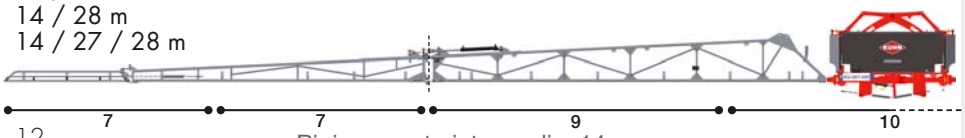

Ripiegamento intermedio: 14 m

L'ESCLUSIVITA' KUHN

L'ALLUMINIO IN ESCLUSIVA

L'alluminio offre naturalmente diversi vantaggi. Per questo motivo KUHN, dal 1986, propone esclusivamente l'alluminio per le barra di lunghezza superiore a 18 m:

- resistenza naturale alla corrosione, aspetto cruciale a contatto con prodotti fitosanitari e fertilizzanti;
- densità 2,7 volte inferiore a quella dell'acciaio, per una barra più robusta ma comunque leggera!

ARTICOLAZIONI BLOCCATE DURANTE IL LAVORO

Indipendentemente dall'affidabilità della struttura, durante l'irrorazione i punti di articolazione della barra sono spesso soggetti a colpi di frusta. Le barra MTA e MEA sono provviste di bloccaggio delle articolazioni durante il lavoro. La stabilità e l'affidabilità della barra risultano così ottimizzate!

TUBAZIONI INTEGRATE NELLA STRUTTURA

Le sezioni esterne delle barre sono dotate di sicurezza 3D nelle 3 dimensioni. Le tubazioni sono integrate nella struttura della barra, così come gli ugelli e tutti gli organi risultano protetti. In caso di urto non vi è alcun rischio per la barra o per gli organi contenuti.

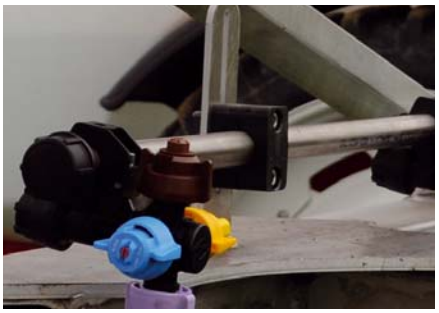

TUBAZIONI IN ACCIAIO INOX

Le tubazioni in acciaio inox garantiscono una longevità superiore alla macchina e la rendono insensibile alle variazioni di temperatura. La posizione regolabile delle tubazioni permette di proteggere tutti gli ugelli, indipendentemente dal loro tipo.

KUHN Electronics
INNOVATIVE FARMING

L'IRRORATRICE INTELLIGENTE!

Le soluzioni elettroniche KUHN destinate alle irroratrici LEXIS, provviste della tecnologia CANBUS, conferiscono polivalenza, confort e facilità d'uso alla macchina.

Non esitate a scoprire le soluzioni più adatte alle vostre esigenze.

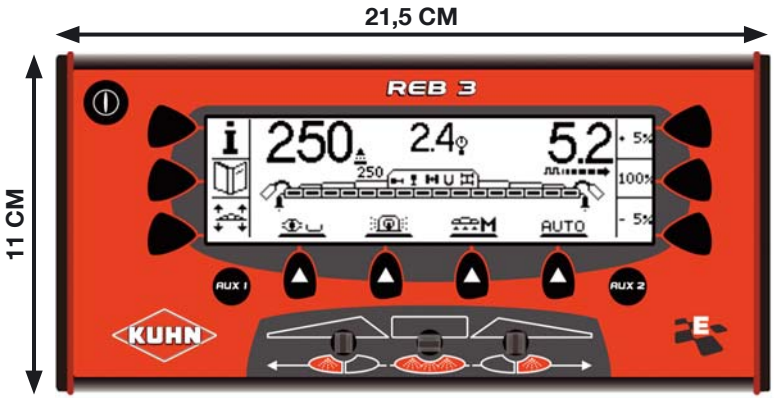

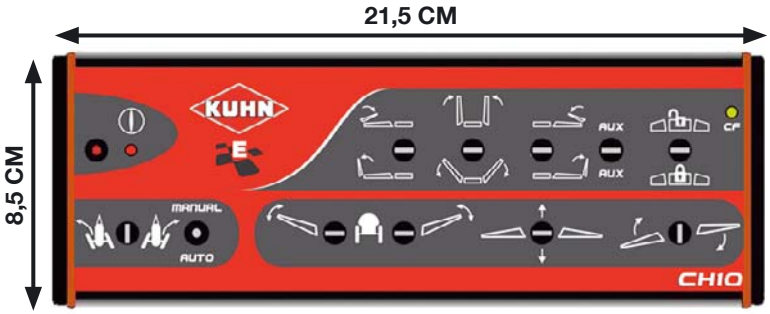

REB3: completo, efficace e intuitivo

La centralina di controllo REB3 permette di gestire tutte le funzionalità dell'irroratrice tramite un unico pannello di controllo. L'unità REB3 permette di gestire

- apertura e chiusura delle sezioni in sequenza;
- accensione dei fari di lavoro o del lampeggiante;
- modulazione della dose;
- apertura/chiusura della barra con il selettore di funzioni;
- sistema GPS Section Control;
- H-MATIC: altezza della barra a fine campo;
- getti sfalsati a fine campo;
- timone sterzante
- lavaggio dalla cabina DILUSET+ con indicatore di livello elettronico.

CH10 ogni: Un pulsante per ogni funzione

L'irroratrice LEXIS è provvista di serie di un selettore elettroidraulico da posizionare in cabina.
Per le operazioni che richiedono un flusso d'olio o per l'apertura delle barre più complesse, le regolazioni possono essere effettuate tramite la centralina CH 10 che permette di pilotare semplicemente tutte le funzioni.

RPB: compatta, semplice ed economica

La centralina di controllo RPB adatta automaticamente la quantità di prodotto irrorato in base alla velocità del trattore (regolazione DPAE). Le informazioni importanti sono visualizzate sulla schermata di lavoro (dose/ha, pressione e velocità).

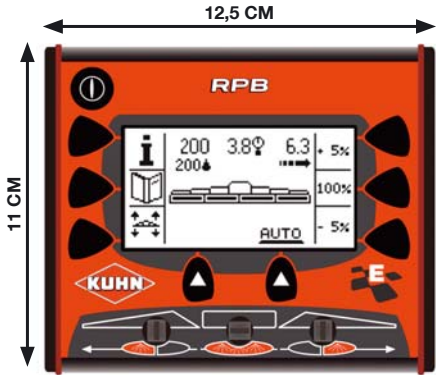

VISIOREB: Semplice ed ergonomica

Con il suo schermo touch a colori di ultima generazione, il terminale VISIOREB garantisce un utilizzo molto intuitivo. Oltre alla possibilità di gestire tutte le funzionalità integrate nell'unità REB3, il terminale VISIOREB propone di serie:

- riempimento assistito con calcolatore integrato;
- sistema GPS SECTION CONTROL;
- indicatori visivi;
- una gestione semplificata degli appezzamenti con possibilità di inserire note per una migliore tracciabilità.

Su richiesta il terminale VISIOREB può essere equipaggiato con un sistema di guida assistita.

L'ESCLUSIVITA' KUHN

Mentre lavorate potete tenere sott'occhio le informazioni più importanti. Facilissime da leggere, sono visualizzate con chiarezza e in caratteri grandi. Sulla schermata di lavoro vengono visualizzate le seguenti informazioni:

- dose applicata e desiderata;
- pressione teorica;
- velocità di avanzamento.

RIDUCETE IL NUMERO DI CENTRALINE: ISOBUS

ISOBUS, lo standard di comunicazione per trattori, attrezzature e computer, permette di gestire con estrema facilità tutte le macchine, come a desempio l'irroratrice LEXIS, da un unico terminale compatibile ISOBUS. Con il terminale CCI 200 ISOBUS, KUHN propone una soluzione ISOBUS pratica e pensata per semplificare il lavoro. Il software sviluppato per l'irrorazione permette di controllare la macchina con facilità. Con KUHN, entrate nell'agricoltura del futuro.

TUTTO SOTTO CONTROLLO: ISOCLICK

È disponibile un sistema ausiliario di comando ISOBUS per agire su tutte le funzioni operative, anche a velocità sostenuta: disinnesto sequenziale delle sezioni, altezza, pendenza, ecc.
Facile da installare in cabina, è perfettamente integrabile lungo il bracciolo.

INTERFACCIA INTUITIVA

L'applicazione ISOBUS KUHN per l'irrorazione è stata sviluppata al fine di offrire tutte le funzionalità necessarie per garantire un lavoro di precisione. Tutti i parametri sono regolabili a seconda delle esigenze.

L'ESCLUSIVITA' DI KUHN

IL LAVAGGIO INTUITIVO

L'applicazione Isobus per l'irrorazione permette di visualizzare il circuito quando occorre procedere al lavaggio del circuito di irrorazione o della barra.
La centralina DILUSET+ assiste l'operatore per garantire un lavaggio impeccabile della macchina. La ripartizione in sequenza dei cicli di lavaggio diventa semplice e intuitiva; sarà sufficiente verificare visivamente il punto di circolazione dell'acqua.

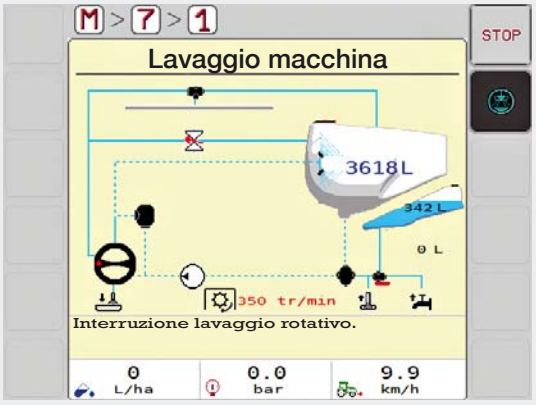

DIVENTATE AGRICOLTORI DI PRECISIONE

L'agricoltura di precisione semplifica e ottimizza gli apporti di nutrienti e prodotti fitosanitari preservando al contempo le risorse. Il sistema tiene conto delle variazioni di crescita delle colture o delle risorse nutritive, ed è basato su tecnologie all'avanguardia, come gli strumenti di geolocalizzazione (GPS).

GPS SECTION CONTROL: OTTIMIZZATE L'APERTURA E LA CHIUSURA DELLE SEZIONI

Le sezioni della barra si aprono e si chiudono automaticamente indipendentemente dalla posizione della macchina sul campo. Completamente integrata nell'unità di regolazione, la gestione resta semplice e configurabile in base alle esigenze. Lavorate di giorno o di notte senza fatica e con la stessa efficacia.

- Nessun bisogno di unità o cavi supplementari
- 3 modalità di funzionamento (manuale, contorno o automatica)
- Possibilità di programmare configurazioni diverse per ottimizzare la copertura

GIÀ PROVVISTI DI GUIDA PARALLELA?

Il nostro sistema è compatibile con numerosi sistemi di guida parallela consentendo il disinnesto delle sezioni tramite GPS. Ad esempio, i sistemi Trimble, CNH, Raven, Top Con, Teejet, Arag e Rinex sono compatibili.
È un'ottima occasione per sfruttare pienamente le attrezzature già presenti sul vostro trattore.
Un'interfaccia semplice permette di rendere compatibile il REB3 con il sistema di disinnesto delle sezioni esistente.

I VANTAGGI KUHN PER UN'IRRORAZIONE DI QUALITÀ

CONTROLLATE GLI UGELLI ESTERNI DIRETTAMENTE DALLA CABINA

Per aumentare la larghezza di lavorro, è possibile utilizzare un ugello asimmetrico all'estremità della barra. Gli ugelli sono controllati elettricamente dalla cabina. Installati su uno o su entrambi i lati della barra, questi ugelli risultano particolarmente utili per le lavorazioni lungo i bordi del campo.

L'UGELLO: IL PROTAGONISTA DI UN'IRRORAZIONE DI QUALITÀ!

È fondamentale utilizzare l'ugello più adatto a seconda dell'applicazione! Volumi applicati,umidità, vento... Kuhn vi assiste nella scelta dell'ugello più adatto alle condizioni specifiche.
Nello store del vostro smartphone è disponibile gratuitamente un'apposita app.

Scansionate e scaricate.

LAVORATE IN CONDIZIONI OTTIMALI: FARI DI LAVORO

Per consentire l'intervento nei momenti in cui le condizioni sono ottimali (basse temperature, umidità elevata), può succedere di dover lavorare nelle ore notturne. I fari LED possono essere installati sulla barra per garantire un controllo ideale dell'irrorazione, anche di notte.

PENSATE ALL'ESTERNO...

Lavate interamente l'esterno della macchina con l'apposito kit (bobina di tubo flessibile da 15 m e lancia). Effettuando la pulizia sul campo, rientrate con la macchina pulita e pronta all'utilizzo con un altro prodotto.

Caratteristiche tecniche	LEXIS		
Barra	MTA2	MEA2	RHPA
Larghezza barra (m)	Da 18 a 24 m	Da 18 a 24 m	Da 27 a 28 m
Capacità nominale del serbatoio (l)	3.000		
Capacità effettiva del serbatoio (l)	3.180		
Capacità del serbatoio lavaimpianto (l)	320		
Regolazione	DPAE BUSCAN (RPB, REB3 o VISIOREB) DPAE ISOBUS (CCI200 con ISOCLICK)		
Pompe	PM 170 o PM 280		
Centralina	MANUSET o DILUSET+		
Sospensioni	Parallelogramma (strada + campo) e barra		
Sospensione della barra	TRAPEZIA (biellette)	EQUILIBRA (pendolo/biellette con sistema anti-colpo di frusta indipendente)	
Filtraggio	Quadruplo (riempimento, aspirazione, prima del flussometro, sulla sezione)		
Distanza occhione-assale	4 m		
Carreggiata	Regolabili da 1,50 m a 2,25 m		
Larghezza fuori tutto	2,55 m		
Altezza per il trasporto	3,10 m (21 m)	3,40 m (24 m)	3,70 m (28 m)
Altezza sotto gli ugelli	Da 0,50 m a 2,47 m		
Peso a vuoto	1980	2100	2150

*I SERVIZI KUHN

MASSIMIZZATE L'UTILIZZO E LA PRODUTTIVITÀ DELLE VOSTRE MACCHINE KUHN

* Alcuni servizi non sono disponibili in tutti i paesi.

KUHN sos order

CON KUHN SOS ORDER, RICEVETE I RICAMBI 7 GIORNI SU 7, 365* GIORNI ALL'ANNO

Consegna rapida! Il servizio offre la certezza di ricevere i ricambi tutti i giorni dell'anno, inclusi sabato, domenica e festivi. KUHN SOS ORDER permette di ridurre al minimo i tempi di inattività, preservando la produttività del vostro lavoro.

* ad esclusione del 1° gennaio, del 1° maggio e del 25 dicembre.

KUHN i tech

L'ESPERIENZA CHE OFFRE UN NETTO VANTAGGIO

Un guasto tecnico imprevisto si verifica sempre nel momento peggiore. Grazie a KUHN I TECH, il vostro Partner autorizzato KUHN può venire in vostro soccorso in modo rapido ed efficace. Questo servizio online, accessibile 24 ore su 24, 7 giorni su 7, effettua una diagnosi velocemente e con precisione.

KUHN protect +

CON KUHN PROTECT +, LAVORATE SENZA PREOCCUPAZIONI

36 mesi di copertura con tutta la sicurezza della garanzia! KUHN Protect + permette di concentrarsi esclusivamente sul lavoro approfittando al massimo delle prestazioni della macchina. Infatti, investire in apparecchiature tecnologicamente all'avanguardia significa innanzi tutto garantire la massima efficacia in tutte le operazioni.

KUHN finance

CON KUHN FINANCE POTETE INVESTIRE SERENAMENTE GRAZIE A UN FINANZIAMENTO SU MISURA.

Acquistate attrezzature nuove e più produttive ottimizzando al contempo la cassa e gli aspetti fiscali! KUHN Finance permette di modernizzare il parco macchine e fare crescere l'azienda con la massima tranquillità e al ritmo delle proprie esigenze. Le nostre formule sono pensate per rispondere alle vostre necessità.

LEXIS | METRIS 2 | OCEANIS 2

LE IRRORATRICI TRAINATE KUHN IN BREVE

Caratteristiche tecniche

	LEXIS	METRIS 2	OCEANIS
Capacità del serbatoio (l)	3.000	3.200 / 4.100	5.000 - 5.600 - 6.500 - 7.700
Larghezza della barra (m)	Da 18 a 28	Da 18 a 36	Da 24 a 48
Centralina	RPB - REB3 - VISIOREB - ISOBUS	REB3 - VISIOREB - ISOBUS	REB3 - VISIOREB - ISOBUS
Sospensione del timone	–	◆	◆
Sospensione dell'assale	–	◆	◆
Sospensione della barra	TRAPEZIA / EQUILIBRA	EQUILIBRA	EQUILIBRA
Timone autodirezionale	◇	–	–
Assale sterzante	–	◇	◇
Circolazione barra	Standard - a fine barra	Standard - a fine barra - continua	

◆ dotazione di serie ◇ dotazione opzionale – dotazione non disponibile

LEXIS

METRIS 2

OCEANIS 2

Per trovare il vostro Concessionario Autorizzato KUHN più vicino, visitate il nostro sito internet

www.kuhn.com

YouTube

Visitateci sui nostri canali YouTube.

	Concessionario
KUHN www.kuhn.com	

KUHN BLANCHARD SAS
24 rue de Nantes - 44680 CHAUMES EN RETZ - FRANCE

KUHN ITALIA S.r.l.
Via Cerca per Colturano, 8
20077 MELEGNANO (Milano) - Italy
www.kuhn.it

Le informazioni presentate in questo documento sono fornite solo a scopo generale e non costituiscono alcun carattere contrattuale. Le nostre macchine sono conformi alle normative in vigore nei paesi di consegna. Nei nostri prospetti, per illustrare meglio i dettagli, alcuni dispositivi di sicurezza possono non essere in posizione operativa. Durante l'utilizzo delle macchine, questi devono essere tassativamente in conformità con i requisiti dei manuali di uso e di assemblaggio. Occorre rispettare il peso totale autorizzato dal trattore, capacità di sollevamento e carico massimo autorizzato per asse e sui pneumatici. Il carico sull'asse anteriore del trattore deve sempre essere conforme ai requisiti del paese di consegna (in Europa, almeno il 20% della massa a vuoto del trattore). Ci riserviamo il diritto di modificare senza preavviso i nostri modelli, i loro equipaggiamenti ed i loro accessori. Le macchine, gli equipaggiamenti ed accessori descritti in questo documento possono essere coperti da almeno un brevetto e/o un modello depositato(i). I marchi citati in questo documento possono essere protetti in uno o più paesi.

Ritrovate KUHN anche su

IMPRIM'VERT® Per garantire il rispetto dell'ambiente, questo documento è stampato su carta priva di cloro / Stampato in Francia - GP0057 IT - 04.17 - Copyright 2017 KUHN