Bracci decespugliatori 80 Cv

PRO-LONGER GII

www.kuhn.com

be strong, **be KUHN**

PRO-LONGER GII
EP 5683 SP

PRO-LONGER GII	5183 P	5683 P	5683 SP	5783 SPA
	6183 SPA	5783 LPA	6183 TP	7483 TP

BRACCI DECESPUGLIATORI PROFESSIONALI

La gamma di bracci decespugliatori PRO-LONGER GII è destinata a tutti i professionisti della manutenzione stradale: contoterzisti, collettività, società di autostrade.

Grazie all'elevata qualità di costruzione e ai materiali dei loro componenti, i PRO-LONGER GII garantiscono un lavoro di qualità a un ritmo di lavoro che supera le 1.500 ore l'anno!

Con sbracci orizzontali che variano da 5,1 a 7,4 m e una potenza del circuito rotore di 80 Cv, tutti i professionisti della manutenzione delle reti stradali troveranno nella gamma PRO-LONGER GII il modello più adatto alle proprie esigenze.

La gamma PRO-LONGER GII è proposta in 5 cinematiche differenti per soddisfare le esigenze di tutti gli utilizzatori in termini di confort di guida:

Modelli PRO-LONGER GII	Portata orizzontale (m)	Potenza rotore (KW/CV)	Cinematica
EP 5183 P	5.10	59 / 80	Braccio dritto
EP 5683 P	5.60	59 / 80	Braccio dritto
EP 5683 SP	5.60	59 / 80	Braccio semi-avanzato OPTIview
EP 5783 SPA	5.70	59 / 80	Braccio semi-avanzato OPTIview su parallelogramma
EP 6183 SPA	6.10	59 / 80	Braccio semi-avanzato OPTIview su parallelogramma
EP 5783 LPA	5.70	59 / 80	Braccio avanzato MAXIview su parallelogramma
EP 6183 TP	6.10	59 / 80	Braccio dritto telescopico
EP 7483 TP	7.40	59 / 80	Braccio dritto telescopico

COMANDO EP:

4 FUNZIONI ELETTRICHE PROPORZIONALI DI SERIE!

La guida dei bracci decespugliatori PRO-LONGER GII viene effettuata con un joystick a 4 funzioni elettriche proporzionali: primo e secondo braccio, pivotamento e testata di taglio. Più velocemente il joystick viene azionato in una direzione, più il movimento risulta rapido. Il comando è morbido e preciso, il confort di guida impareggiabile.

Per una maggiore sicurezza e un più alto confort di guida, la proporzionalità funziona nei due sensi: in avanti e indietro. La precisione è garantita a prescindere dal lavoro da realizzare (ciglio della strada, scarpata, fossato, siepe...).

Sempre per una questione di confort, i modelli PRO-LONGER GII sono dotati di un sistema di rallentamento del movimento del braccio a fine corsa e sul perno di pivotamento: in questo modo, i bruschi movimenti che creano difficoltà per il conducente e per la struttura risulteranno attenuati.

Per una questione di efficienza, le funzioni relative ai due bracci, alla testata, alla direzione dell'organo di taglio, al perno di pivotamento possono essere attivate simultaneamente grazie all'impugnatura ergonomica, al posizionamento dei diversi pulsanti e alla potenza della pompa dei movimenti. Anche l'impugnatura del joystick EP è regolabile in base alla grandezza della mano.

Per quanto riguarda l'installazione in cabina, il comando EP è facile da posizionare anche negli spazi ridotti: è collegato alla macchina da un solo cavo elettrico di piccolo diametro.

Il pannello di controllo può essere separato dal joystick per adattarsi a qualsiasi tipologia di cabina. Facilmente staccabile, può essere posizionato all'altezza degli occhi e/o a portata di mano.

FINALMENTE VALUTERAI LA TUA GIORNATA DI LAVORO

IN BASE AI CHILOMETRI LAVORATI...

E NON AI DOLORI DELLE MANI!

KUHN Electronics
INNOVATIVE FARMING

PANNELLO DI CONTROLLO T15

Il pannello di controllo T15 offre molteplici funzionalità:

- Visualizzazione del contatore orario e della temperatura dell'olio.
- Comandi della sospensione, del ritorno automatico del braccio e del rotore (direzione erba o legno) con sicurezza anti-inversione.
- Spie di segnalazione del ventilatore, della sospensione e allarme temperatura.
- Programmazione della velocità dei movimenti per maggiore precisione in occasione di alcuni utilizzi particolari, come la potatura barra di taglio a dischi.
- Come optional è disponibile il ritorno automatico del braccio.

Per la manutenzione della macchina, il pannello di controllo è dotato di modalità diagnostica e riparazione.

TRASMISSIONE MECCANICA BREVETTATA “MECADRIVE”

TUTTO IL KNOW-HOW KUHN!

La concezione della testata di taglio presente su tutta la gamma PRO-LONGER GII è sinonimo di prestazioni professionali. Questa testata di taglio, con una potenza di 80 Cv è brevettata KUHN.

La trasmissione della potenza è garantita da quattro ingranaggi montati a cascata e lubrificati a bagno d'olio. L'esclusiva MECADRIVE offre numerosi vantaggi:

- L'ingombro del carter trasmissione è notevolmente ridotto. Per questo motivo, risulta molto più facile per il conducente lavorare fino sul fondo del fossato riducendo al minimo la striscia d'erba non tagliata all'estremità della testa.
- Il carter è completamente impermeabile, consentendo alla testata di taglio di lavorare in fondo al fosso ancora pieno d'acqua o di fango. Contrariamente al dispositivo dotato di cinghia, l'esclusivo montaggio MECADRIVE non subirà alcuna usura prematura a causa di condizioni di utilizzo difficili.

Dal punto di vista della manutenzione, la trasmissione MECADRIVE richiede un solo svuotamento all'anno. In caso di impatto del rotore con un ostacolo importante, la sicurezza è garantita da un ritorno dell’olio tramite valvole sul circuito.

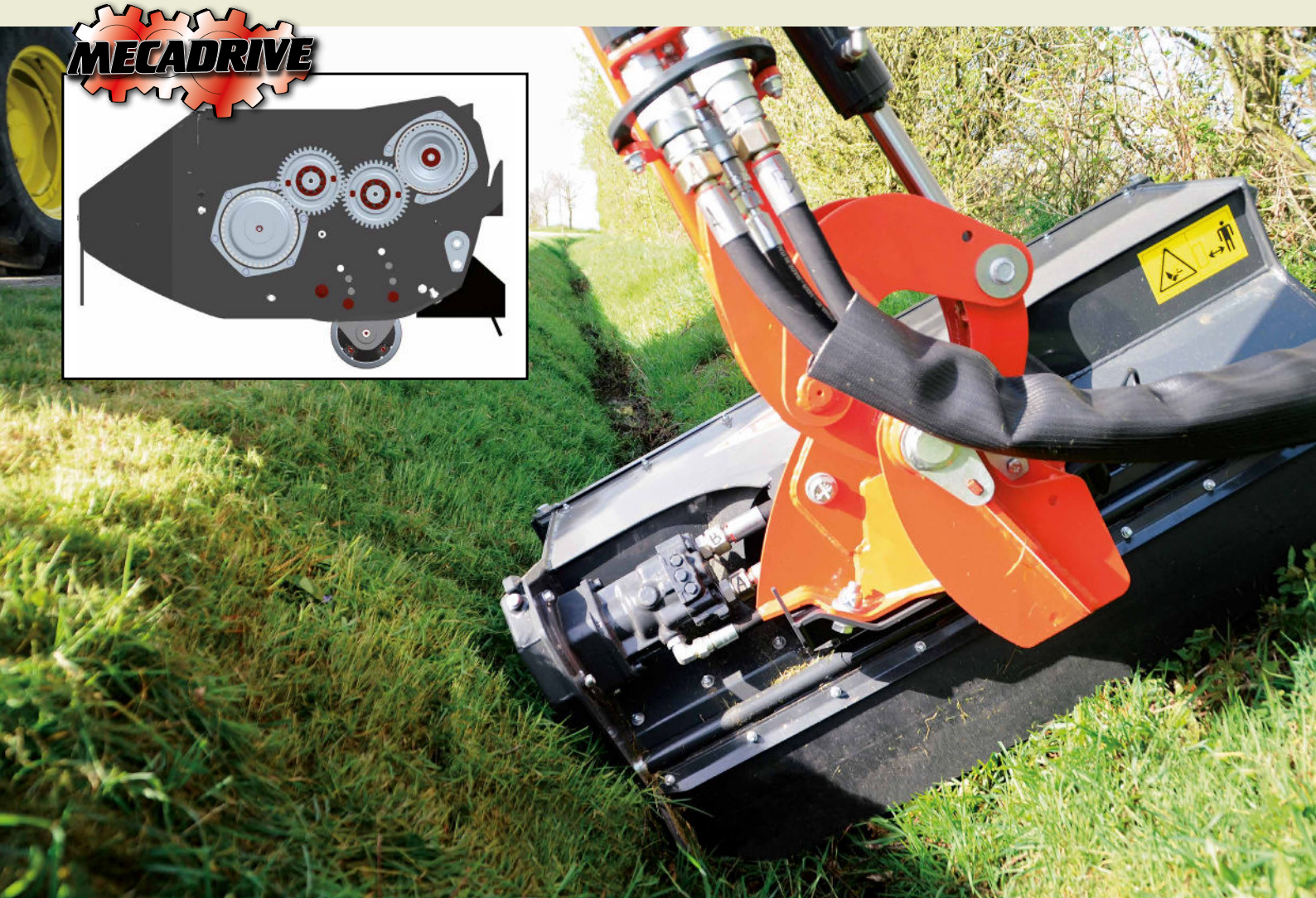

TESTATA DI TAGLIO:

L'EFFICIENZA PRIMA DI TUTTO!

ATTACCO SEMI-AUTOMATICO ❶

Allo scopo di ridurre i tempi morti di montaggio e smontaggio delle diverse testate di taglio (rotore, lama a dischi, sega) i modelli PRO-LONGER GII sono dotati di un aggancio semi-automatico degli accessori.
Grazie al triangolo di attacco, il posizionamento della testata di taglio risulta preciso e semplice

RULLO DI APPOGGIO XTREM ❷

Di serie con un diametro di 140 mm e proposto in optional nella versione da 168 mm, il rullo di appoggio XTREM garantisce una perfetta impermeabilità in ogni condizione di utilizzo.
Ciascuna estremità è dotata di doppi cuscinetti conici. Risulta impermeabile al 100%:

- Sul lato di fissaggio la tenuta è garantita da guarnizioni O-ring con un film di olio.
- Dal lato del rullo da una chiusura ermetica.

TESTATA DI TAGLIO PROFILATA ❸

La geometria interna della testata di taglio è appositamente studiata per impedire strozzature: la notevole velocità di lavoro è sinonimo di qualità di trinciatura.
Esternamente, la geometra della testata, con il minimo ingombro, garantisce un lavoro senza intoppi in ogni situazione.
Per quanto riguarda l'usura, le slitte di appoggio in acciaio temperato offrono una buona durata. Grazie al bordo arrotondato, garantiscono un buon scorrimento sulla vegetazione.
I cuscinetti del rotore sono integrati nel telaio per una protezione totale. Sono presenti inoltre delle protezioni esterne per la protezione dei supporti del rotore.
Sul piano della manutenzione, la stessa è facilitata dalla presenza di una lamiera di usura smontabile. I rotori di tutte le testate di taglio dei bracci decespugliatori KUHN hanno la particolarità di essere reversibili: è possibile ottimizzare l'usura dei supporti dei coltelli semplicemente girandoli.

AFFIDABILITÀ INCLUSA!

La struttura e gli equipaggiamenti di un braccio decespugliatore sono concepiti per durare. Per questo motivo, i modelli PRO-LONGER GII possono contare su una struttura di base tra le migliori sul mercato.

Sul piano della costruzione, i PRO-LONGER GII hanno ricevuto il prestigioso SWEDISH STEEL PRIZE. Questo riconoscimento internazionale è assegnato dalla società SSAB ed è conferito a tutti i produttori di macchine agricole e industriali che nei loro prodotti utilizzano acciai ad alto limite di elasticità.

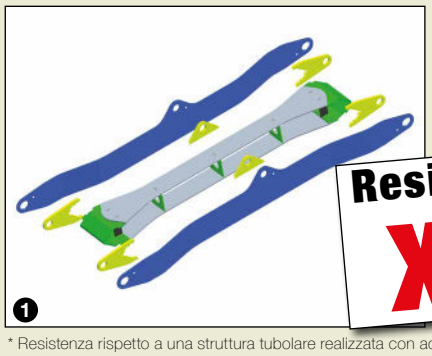

Resistenza* x2

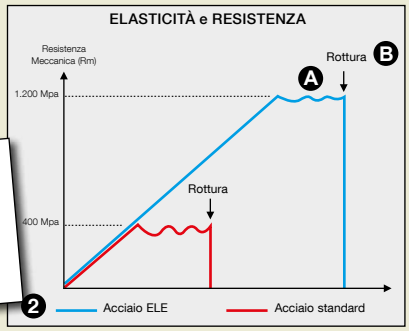

* Resistenza rispetto a una struttura tubolare realizzata con acciai standard.

Il braccio è progettato sulla base di una struttura ricostituita. Questo tipo di realizzazione offre numerosi vantaggi, tra cui la possibilità di regolazione dello spessore dell'acciaio e l'aggiunta di rinforzi interni sui punti più critici del braccio sottoposti a sollecitazione. ❶.

Gli acciai nobili denominati ELE (Elevato Limite Elastico) conferiscono ai bracci dei PRO-LONGER GII il doppio della resistenza ❷ e della flessibilità rispetto a una struttura tubolare classica.

Infatti, l'acciaio ELE dispone di una sorta di "memoria": anche dopo sforzi importanti, l'acciaio riprende la posizione iniziale. Risulta, quindi, meno soggetto alla rottura in seguito a diverse sollecitazioni Ⓐ. L'invecchiamento, tradotto in un punto di rottura, è ritardato Ⓑ.

Tutte le articolazioni vengono montate su boccole anti-usura alveolate con lubrificazione a grasso. I perni sono bloccati nella rotazione per evitare usure premature.

RADIATORE SOVRADIMENSIONATO: POTENZA COSTANTE

La capacità di raffreddamento dell'eccezionale radiatore su PRO-LONGER GII è la migliore garanzia per un lavoro senza interruzioni:

- Doppio scambiatore: il primo raffredda l'olio delle due pompe, il secondo l'olio del drenaggio del motore,
- Dotato di inversore della ventola per la pulizia dalla polvere.
- Potenza di 21 kW ovvero il 30%* in più di capacità di scambio rispetto ai modelli simili esistenti sul mercato.
- Soglia di attivazione a bassa temperatura per evitare qualsiasi problematica del circuito idraulico.
- Posizionato sul lato sinistro e non dietro. Il ventilatore aspira molte meno polveri sollevate dalle ruote del trattore.

Capacità di scambio +30%*

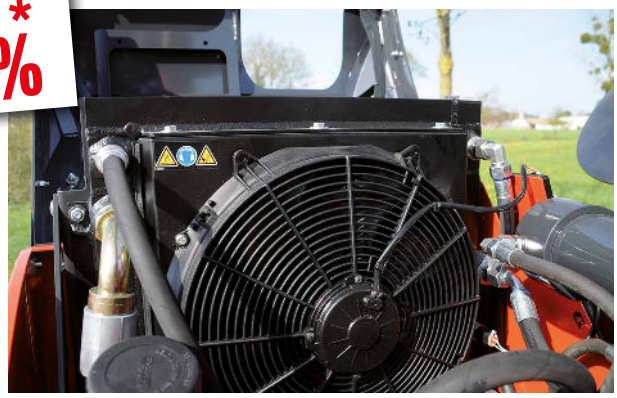

* Capacità di scambio calcolata rispetto ai modelli simili esistenti sul mercato.

TUBI FLESSIBILI: PASSAGGIO ORDINATO E GUIDA AUTOMATICA

Le tubature costituiscono una soluzione "100% flessibile" ❶. Questo tipo di montaggio è meno sensibile agli urti contro i rami rispetto alle tubature rigide. E, soprattutto, risulta essere la soluzione meno onerosa e più veloce per la manutenzione e la riparazione. Il primo e il secondo braccio sono dotati di carter e guaine di protezione fino all'organo di taglio. Una piastra girevole ❷ a livello del perno di pivotamento direziona automaticamente i tubi flessibili in base ai movimenti del braccio. Viene eliminata l'usura dei flessibili per sfregamento.

UNA PROTEZIONE INTEGRALE

Aldilà dell'estetica della macchina, la carenatura integrale garantisce una protezione totale di tutti i componenti idraulici dei PRO-LONGER GII.
Tuttavia le aree dove si può accumulare sporcizia sono ridotte al minimo. L'intelaiatura, nella parte inferiore, è inclinata: garantisce un notevole disimpegno per l'attraversamento delle zone accidentate. ❸.
L'illuminazione integrata nel paraurti è disponibile di serie su tutti i modelli della gamma.

POSIZIONE TRASPORTO

- Blocco elettrico automatico se la centralina di controllo in cabina viene spenta, per maggiore maneggevolezza.
  La chiusura consiste nel bloccare il martinetto del primo braccio e il martinetto dell'organo di taglio tramite due bobine elettro-idrauliche.
- Tra il primo e il secondo braccio è presente un paraurti in gomma per aumentare la sicurezza.

CIRCUITO IDRAULICO: PRECISIONE E POTENZA

- Il circuito idraulico del rotore, di tipo chiuso, è costituito da una pompa e da un motore a pistoni in ghisa. La potenza sviluppata è di 80 Cv.
- Il circuito idraulico dei movimenti, ti tipo aperto, è costituito da una pompa a ingranaggi in ghisa per una maggiore durata.

- Il blocco idraulico comprende delle valvole di bilanciamento in grado di garantire un'altezza costante della testata di taglio al di sopra della siepe ❹.
- Ammortizzatore di fine corsa sui martinetti del perno di pivotamento e del primo braccio.
- Valvole anti-caduta sui martinetti di entrambi i bracci per maggiore sicurezza in caso di rotture su uno dei tubi flessibili.
- Filtraggio all'aspirazione e sul ritorno sui due circuiti (rotore e movimenti) ❺.

La Gamma **PRO-LONGER GII**

PRO-LONGER GII | **5183 P** | **5683 P**

LE PRESTAZIONI CON CINEMATICA TRADIZIONALE

I PRO-LONGER GII 5183 P e 5683 P si caratterizzano per il loro braccio dritto con cinematica a compasso. Con delle portate orizzontali da 5,10 m e 5,60 m, questi due bracci decespugliatori si adattano perfettamente all'utilizzo agricolo o da parte di professionisti delle reti stradali in aggiunta a un parco macchine a braccio avanzato o telescopico. Questi due modelli presentano tutti i punti forti della gamma PRO-LONGER GII: comando EP (Elettrico Proporzionale a 4 funzioni), pivotamento di 116°, testata di taglio con trasmissione MECADRIVE a quattro ingranaggi, etc...

PRO-LONGER GII | **5683 SP**

OPTIview: MAGGIORE VISIBILITÀ

Il modello PRO-LONGER GII 5683 SP presenta le stesse caratteristiche tecniche della versione 5683 P pur beneficiando di un braccio semi-avanzato OPTIview. Questo spostamento del braccio in avanti di 1.058 mm (distanza tra l'asse del rotore e l'asse di aggancio ai giunti sferici del trattore) apporta tutto il comfort necessario al lavoro in termini di visibilità.
Una migliore precisione e un più semplice aggiramento degli ostacoli.

PRO-LONGER GII **5783 SPA** **6183 SPA**

UNA GUIDA DEGNA DI UN'AUTO CON IL CAMBIO AUTOMATICO!

Disponibili in due sbracci orizzontali (5.70 e 6.10 m), questi due modelli di PRO-LONGER GII possono contare su una potenza del rotore di 80 Cv, come tutta la gamma, ma con la particolarità di abbinare il braccio semi-avanzato OPTIview alla cinematica parallelogramma.

La cinematica a "parallelogramma" è assicurata dal collegamento meccanico del primo braccio al secondo tramite una biella. L'operatore realizza tutti i movimenti del braccio azionando unicamente un solo e unico movimento a livello del joystick della macchina. Un solo movimento di comando del joystick è sufficiente per spostare il primo e il secondo braccio.

La guida dei PRO-LONGER GII 5783 SPA e 6183 SPA con il loro parallelogramma è intuitiva fin da subito. I conducenti scopriranno il piacere delle prestazioni unito a un comfort di guida impareggiabile.

PARALLELOGRAMMA:
LA FILOSOFIA DEL "COMFORT"

PASCAL GAUTRON
Project Manager "Manutenzione del Verde" del dipartimento di ingegneria

Nel progetto di sviluppo dei modelli PRO-LONGER GII, ci è sembrato molto importante apportare un reale valore aggiunto al conducente di questa macchina.

È in questo senso che abbiamo sviluppato la cinematica a parallelogramma su alcuni modelli della gamma. Questo dispositivo, che combina i movimenti dei due bracci, si è rivelato durante le nostre prove, un vantaggio molto evidente.

Nella fase di realizzazione dei prototipi, il livello di soddisfazione dei conducenti in merito al comfort è stato unanime.

Con un'esperienza lunga ormai 10 anni, possono essere annoverati i seguenti vantaggi:

- Maggiore flessibilità durante le manovre,
- Maggiore velocità durante il superamento degli ostacoli,
- Minore affaticamento del conducente della macchina,
- L'assenza di martinetti sotto il braccio, ovvero un disimpegno notevole per facilitare il passaggio oltre gli ostacoli (pali, guardrail...),
- Dal punto di vista economico, la riduzione dei costi di manutenzione è notevole. Tale risparmio è giustificato dalla riduzione degli sfregamenti (pressione al suolo e spostamenti minori).

PRO-LONGER GII **5783 LPA**

CONCEPITO PER DIVORARE CHILOMETRI E CHILOMETRI DI BANCHINA!

Il braccio decespugliatore PRO-LONGER GII 5783 LPA MAXIview è dotato di braccio avanzato. Questa cinematica consente di lavorare con la testata di taglio a livello della portiera del trattore. La caratteristica tecnica di questa macchina è dovuta all'esclusivo abbinamento del suo braccio avanzato MAXIview con:

- La cinematica parallelogramma ❶. Questa concezione unica consente al conducente di effettuare tutti i movimenti del braccio azionando un solo movimento sul joystick EP.
- La doppia sicurezza idraulica del braccio ❷. La prima è situata all'altezza del perno di pivotamento e la seconda sul secondo braccio. La sicurezza sul secondo braccio si attiva in caso di forte impatto, quando quella sul perno di pivotamento non è sufficiente. La struttura della macchina è totalmente protetta.
- La compattezza della posizione trasporto ❸. La larghezza durante il trasporto è inferiore a 2,30 m. In questa posizione il bloccaggio viene effettuato elettricamente non appena la scatola di controllo in cabina viene spenta. L'ancoraggio del secondo braccio sul primo avviene in completa sicurezza grazie al paraurti in gomma.

ERGON ALLIANCE®
ERGONOMIE

OLIVIER RAQUIN

Ergonomo presso l'ufficio ERGONALLIANCE - FRANCIA

La manutenzione degli spazi verdi e in particolare delle banchine stradali si è molto evoluta negli ultimi anni. Operatori, società private o enti pubblici, tutti ormai sono consapevoli della difficoltà di lavorare a bordo strada tra gli automobilisti. Le nuove normative e le nuove considerazioni ambientali hanno portato questi operatori a ripensare la propria missione.
Recentemente abbiamo condotto un'indagine nell'ambito di un ente pubblico che dà lavoro a 187 collaboratori nell'attività di manutenzione delle banchine stradali.
Lo studio ha dimostrato che per l'85,4% del loro tempo di guida, i conducenti dei bracci decespugliatori guardano a testa di taglio, non la strada! Questo fa propendere per la scelta di macchine "facili da guidare", poiché dispongono di comandi ergonomici e soprattutto di un'ottima visibilità del rotore.

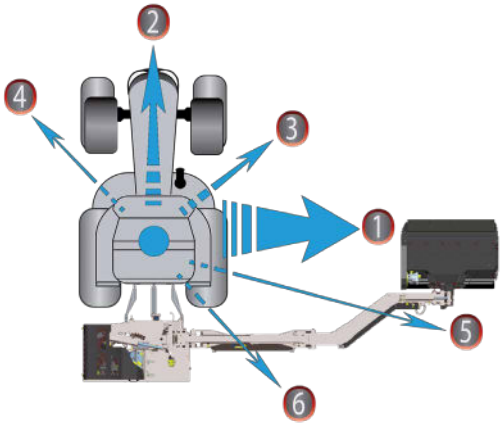

1 Controllo del lavoro: 229 volte l'85,4% del tempo	**3** Controllo di sicurezza: 68 volte il 2,3% del tempo	**5** Controllo di qualità: 21 volte lo 0,6% del tempo
2 Controllo della traiettoria: 169 volte il 10,3% del tempo	**4** Controllo di sicurezza: 28 volte l'1,1% del tempo	**6** Controllo di qualità: 8 volte lo 0,3% del tempo

MAXIview: VISIBILITÀ MASSIMA

Il PRO-LONGER GII 5783 LPA MAXIview offre la migliore visibilità laterale della gamma PRO-LONGER GII.
Il suo braccio "avanzato" posiziona la testata di taglio (asse del rotore) a 2.517 mm dal primo braccio (lato standardizzato NF EN 15436-1). Durante la guida della macchina, il conducente potrà più facilmente anticipare gli ostacoli senza distogliere lo sguardo dalla parte anteriore del trattore:

- Comfort di guida migliorato,
- Migliore prevenzione degli impatti contro gli ostacoli: maggiore longevità per la macchina,
- Prestazioni e quindi produttività migliorate,
- Più comfort nella guida con gli accessori frontali, ecc.

A livello di struttura, il braccio avanzato MAXIview è progettato in struttura ricostituita. Questo consente di selezionare le tipologie di acciaio più nobili (ELE: Elevato Limite Elastico) e con la possibilità di aggiungere dei rinforzi interni per una maggiore flessibilità nelle zone sottoposte a sollecitazione. L'assemblaggio è più resistente pur offrendo maggiore flessibilità rispetto a una struttura tubolare.

PRO-LONGER GII | 6183 TP | 7483 TP

L'altezza che mancava!

TP: I TELESCOPICI

Per adeguarsi ai diversi lavori, alcuni professionisti vanno alla ricerca di portate importanti. Rimarranno pienamente soddisfatti delle prestazioni offerte dai modelli PRO-LONGER GII TP.
La gamma propone due modelli, a seconda delle esigenze:

- **PRO-LONGER GII 6183 TP:** Questa macchina, dalla portata orizzontale di 6,10 m è molto indicata nelle aree in cui la compattezza del lavoro è fondamentale: strade strette, nelle aree con siepi, ecc. La corsa del braccio telescopico di 1,00 m consente di raggiungere una portata verticale di 7,13 m.
- **PRO-LONGER GII 7483 TP:** Questo modello ha uno sbraccio orizzontale di 7,40 m. Sarà molto apprezzato da coloro che usano le lame a disco. Il suo braccio telescopico da 1,50 m gli consente una portata verticale di 8,40 m. Finalmente è possibile la cimatura delle siepi fino a 6,15 m di altezza.

Come tutti i modelli PRO-LONGER GII, la potenza del circuito rotore da 80 CV consente di montare delle lame da potatura fino a 5 lame a dischi o le barre di taglio a sega.

Già importante negli altri modelli della gamma PRO-LONGER GII, la carenatura integrale (sopra/sotto) di tutta la struttura diventa ancor più necessaria nelle versioni telescopiche. Tutti i componenti idraulici ed elettrici della macchina sono protetti dalla caduta di rami durante i lavori di potatura delle siepi.

PROGRAMMAZIONE DEI MOVIMENTI: PIÙ PRECISIONE!

Per i lavori più delicati che necessitano della massima precisione del braccio del PRO-LONGER GII (potatura in prossimità di linee elettriche, ecc...), il terminale T15 offre la possibilità di programmare la velocità dei movimenti.
Questa velocità si regola sull'insieme dei martinetti o su ciascuno di essi singolarmente.

FILOSOFIA KUHN, GARANZIA DI LONGEVITÀ

Poiché, per definizione, i decespugliatori a braccio telescopico sono macchine in cui i movimenti del braccio sono estremamente sollecitati in un ambiente spesso soggetto alla caduta di rami, in fase di progettazione è stata rivolta particolare attenzione proprio alla concezione della sezione telescopica.

Le dimensioni del braccio ❶. Garanzia di resistenza nel tempo, il primo braccio è composto da una struttura ricostituita di 175 x 150 mm. Il secondo braccio, ovvero la femmina della sezione telescopica misura 150 x 150 mm e ha uno spessore di 6 mm. Il maschio della sezione telescopica è progettato con un tubolare di 120 x 120 mm, sempre per uno spessore di 6 mm.

La guida del telescopio ❷. I modelli 6183 TP e il modello 7483 TP sono dotati rispettivamente di sezioni telescopiche da 1,00 e 1,50 m. Il tubo maschio è guidato da 16 anelli ERTALON, collocati all'interno del secondo braccio. Di questi anelli, otto sono fissi e otto sono regolabili. Con il tempo, l'eventuale gioco che si crea può essere risolto con una regolazione della posizione degli stessi. Questa tipologia di montaggio risulta essere la più semplice, la più affidabile e la più duratura.

Protezione integrale del braccio ❸. Per evidenti ragioni di manutenzione, il telescopio è azionato da un martinetto posizionato sopra il braccio. Al fine di proteggerlo, un carter lo ricopre interamente. Le tubature costituiscono una soluzione "100% flessibile". Meno sensibili alle cadute di rami e meno costose da mantenere, esse consentono un intervento rapido a differenza delle tubature rigide. Il passaggio dei flessibili nella parte telescopica avviene all'interno dei tubolari. Essi sono guidati da 4 rulli per evitare qualsiasi sfregamento.

UNA CINEMATICA OTTIMIZZATA PER LA SICUREZZA!

Al fine di muoversi in totale sicurezza sulla rete stradale pubblica, è importante lavorare nel profilo di sicurezza del trattore. Per questo l'articolazione dei due bracci non deve mai superare il lato sinistro del trattore. È quello che la cinematica offre di serie ai PRO-LONGER GII TP ❹.
Una volta che il telescopio rientra nel braccio, il modello PRO-LONGER GII TP diventa una macchina molto compatta.

Per raggiungere i rami più alti in fase di potatura, ma anche i versanti opposti dei fossati durante le operazioni di trinciatura ❺, la lunga portata dei bracci garantisce un lavoro in totale sicurezza. Non è necessario avvicinarsi troppo ai bordi correndo il rischio di incidenti.

POSIZIONE TRASPORTO SINONIMO DI COMPATTEZZA

Il PRO-LONGER GII TP in modalità trasporto ha un'altezza inferiore a 3,80 m e una larghezza complessiva di 2,30 m: rassicurante a 40 km/h!

Il bloccaggio viene effettuato automaticamente non appena la centralina di controllo in cabina risulta spenta. Il bloccaggio del bracco sul telaio, così come tra i due bracci, avviene tramite quattro paraurti in gomma.

UN AMPIO VENTAGLIO DI POSSIBILITÀ DI ATTACCO

MODELLI P E SP:

Che si debba agganciare o sganciare in modo regolare o occasionale, questa operazione, spesso delicata e difficoltosa, è stata pensata in modo ergonomico e sicuro dai nostri esperti. I modelli PRO-LONGER GII 5183 P, 5683 P, 5683 SP OPTIview sono dotati di 3 diversi kit di aggancio:

KIT STABILIZZATORI

I due stabilizzatori universali sono proposti di serie sui modelli P e SP. Agganciati in prossimità del 3° punto del trattore, migliorano la stabilità di tutta la macchina.

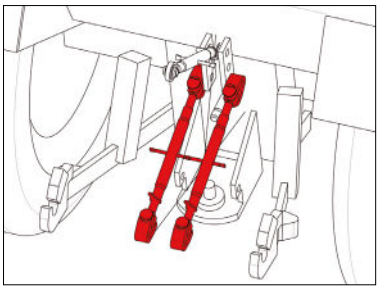

KIT BRACCI DI ATTACCO

Costituito da dispositivi di aggancio con stabilizzatori a giunti sferici, questo dispositivo si fissa sulla scala di attacco. Allargando i punti di appoggio dei due stabilizzatori, questa soluzione offre una buona stabilità trattore/macchina.

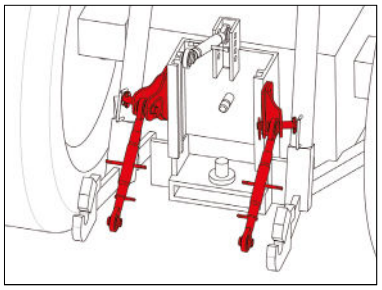

KIT TELAIO DI ATTACCO

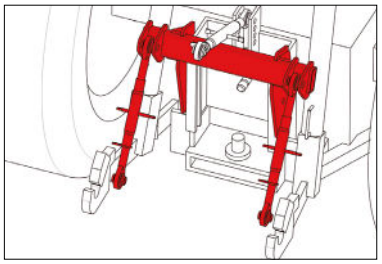

Come per il kit "bracci di attacco", il telaio si basa sul principio del "trapezio di aggancio". Esso è composto da due stabilizzatori a giunti sferici posizionati su un telaio orizzontale che funge da barra di irrigidimento. Allargando in modo importante i punti di appoggio dei due stabilizzatori, la rigidità e dunque la stabilità risultano migliorate.

IL "+" KUHN

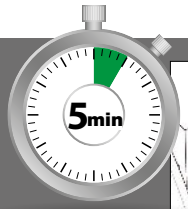

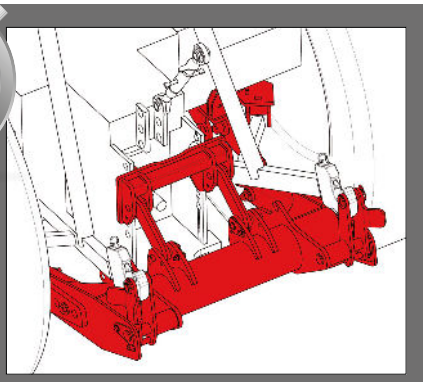

STABI-LINK L'AGGANCIO E LO SGANCIO DI UN VERO TELAIO IN 5 MINUTI!

Tutti i modelli PRO-LONGER GII 5783 SPA, 6183 SPA, 5783 LPA, 6183 TP e 7483 TP sono dotati di serie dell'esclusivo attacco KUHN, il telaio a montaggio e smontaggio rapido STABI-LINK!
Per tutti quegli utilizzatori che desiderano avere un trattore per i lavori di potatura e trinciatura, ma potendolo liberare velocemente per altri lavori, STABI-LINK è la soluzione ideale.
Dove gli altri telai necessitano importanti modifiche della modalità di aggancio al trattore per garantire una buona stabilità, STABI-LINK si monta e si smonta velocemente senza alcun problema.
STABI-LINK si adatta ai bracci di sollevamento del trattore e si fissa automaticamente all'assale del trattore grazie a delle forcelle e a un semplice movimento. Una volta fissate sull'assale del trattore, le forcelle rimangono fissate anche durante l'utilizzo di altre attrezzature. Il montaggio è rapido, avviene in totale sicurezza e soprattutto senza sforzi!
Per prevenire i rischi legati a lavori specifici (sbracci massimi, ecc…), i modelli PRO-LONGER GII 5783 LPA, 6183 TP e 7483 TP ricevono in dotazione anche un telaio di attacco costituito da una barra di irrigidimento e da due tiranti.

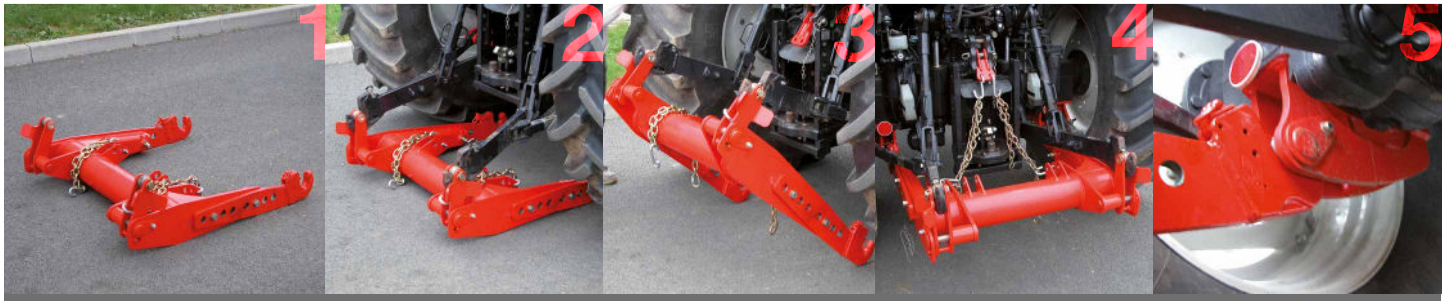

PER MAGGIORI INFORMAZIONI SUL SISTEMA STABI-LINK,
scansiona questo QRcode con il tuo smartphone o visita il sito **www.kuhn.it**
nella sezione "gamma".

ADATTA LA TUA MACCHINA AI DIVERSI LAVORI

Devi effettuare lavori diversi tra loro? Nessun problema grazie alle soluzioni offerte dagli utensili si taglio KUHN. Dalla pulizia delle banchine, alla trinciatura dei rovi, alla manutenzione delle siepi fino agli specifici utilizzi in fase di potatura, la versatilità degli accessori di taglio è progettata per garantire al tuo PRO-LONGER GII elevate performance in ogni situazione.

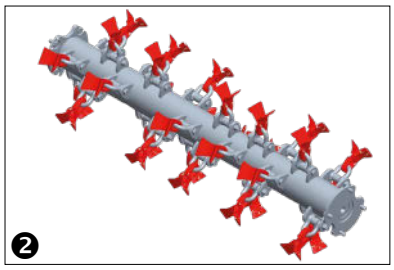

ROTORE UNIVERSALE. DUE LARGHEZZE DISPONIBILI

Per adattarsi a qualsiasi tipo di lavoro, il rotore universale è disponibile in una larghezza convenzionale di 1,20 m ❷ ma anche in versione MAXI da 1,60 m. Nel primo caso si tratta di 60 flagelli larghi a "Y" KUHN montati con maniglie da 14 mm che costituiscono l'equipaggiamento del rotore. Tale rotore è destinato al taglio e alla manutenzione di cespugli dal diametro massimo di 3 cm.
La testata MAXI da 1,60 m è indicata per la falciatura e il taglio dell'erba, grazie ai 42 flagelli a cucchiaio con maniglie da 14 mm ❸. È possibile utilizzare questo tipo di testata anche in modalità "sfrondatura" grazie alla copertura anteriore retrattile. In questo modo, il taglio al di sopra delle siepi di notevole ampiezza viene realizzato in un solo passaggio.

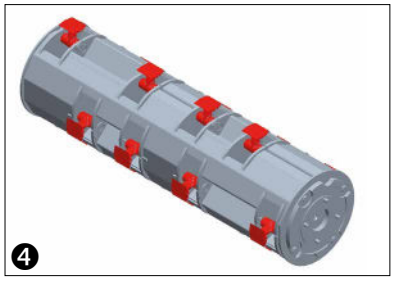

ROTORE LEGNO

I 16 martelli del rotore KUHN per legno sono liberi in rotazione a 360° all'interno del rotore, realizzato in struttura ricostituita ❹. E' possibile la trinciatura di rami con diametro fino a 10 cm. ❺.

LAMA E CESOIA PER POTATURE

Disponibile con 4 o 5 lame a disco, questo accessorio è indicato per tagliare il legno con spessore fino a 18 cm di diametro ❻. Questo sistema a lame può essere dotato di dischi a lame standard o rinforzate per i lavori più gravosi. Con una potenza di 29 CV, la trasmissione del sistema con lame a disco è garantita da 3 cinghie in Kevlar. La velocità di rotazione delle lame è di 2.000 min-1.
A seconda dei lavori l'avanzamento sarà di 4 o 5 km/h.
La barra di taglio a sega ❼ è larga 2,20, ed è pensata per il legno con diametro massimo di 10 cm. Grazie a movimenti alternati lenti, effettua il lavoro di taglio senza proiezione del materiale.

FLAGELLO LARGO KUHN : SCEGLI L'ORIGINALE…

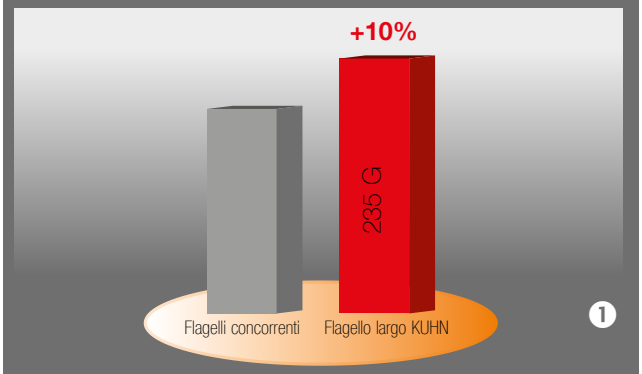

SCEGLI I COLTELLI PESANTI !

Non rimpiangerai la tua scelta di flagelli a marchio KUHN! I coltelli larghi, un'esclusiva KUHN, sono più pesanti del 10% rispetto a quelli presenti mediamente sul mercato ❶.

Data la loro forma a "clessidra", questo 10% di massa supplementare è concentrato principalmente all'estremità del flagello:

- Per una maggiore resistenza all'usura,
- Per maggiore inerzia nel lavoro.

Il flagello largo KUHN è più resistente agli urti. La sua geometria, così come progettata e ottimizzata, garantisce un lavoro di qualità in condizioni difficili:

- L'anello di passaggio della maniglia risulta rinforzato su bordi (10 mm): la superficie di contatto tra il flagello e la maniglia risulta, dunque, maggiore.
- Lo spessore della curvatura (10 mm) è superiore a quello della parte tagliente (7 mm) per resistere agli urti.
- Al contempo la sua durata è superiore a quella dei flagelli presenti sul mercato (50 HRC).

AIUTO ALLA GUIDA

LINK FLOAT: DISPOSITIVO ANTI-BECCHEGGIO DURANTE IL TRASPORTO.

Questo ammortizzatore idraulico, montato al posto del 3° punto è abbinato ad un accumulatore (bombola di azoto) ❶. Durante il trasporto, elimina i sobbalzi che provocano disagio al conducente. Il beccheggio scompare: la velocità durante il trasporto su strada sarà mantenuta in tutta serenità. LINK FLOAT consente di regolare l'assetto della macchina anche con il martinetto idraulico. È dunque possibile cambiare l'angolo con cui l'utensile di taglio lavora, con lo scopo di adattarlo ai diversi lavori in termini di volume e di altezza di taglio.

RITORNO AUTOMATICO CON AMMORTIZZATORE DI ARRETRAMENTO

Il ritorno automatico riarma automaticamente il braccio in avanti ❷. Per quanto riguarda l'ammortizzatore di arretramento, quest'ultimo consente il riarmo automatico all'indietro. ❸.
Il dispositivo funziona grazie a un sensore di posizione fissato sul telaio e sul perno di pivotamento della macchina. Considerato l'angolo, esso direziona il martinetto in modo da riposizionare il braccio nella posizione di lavoro iniziale. L'ammortizzatore di arretramento evita di danneggiare la struttura.

MODALITÀ PAUSA

In situazioni particolari, per esempio sul fondo dei fossi, un solo pulsante posizionato sul joystick è sufficiente a mettere in pausa la sospensione della bombola di azoto. In questo modo, è possibile controllare il braccio in modo più immediato e più veloce allo scopo di evitare gli ostacoli.

CINEMATICA A PARALLELOGRAMMA

La cinematica parallelogramma dei modelli SPA e LPA conferisce al conducente una guida più intuitiva fin dall'inizio. Un impulso a livello del joystick aziona due movimenti a livello del braccio.

PROGRAMMAZIONE DELLA VELOCITÀ DEI MOVIMENTI

Il pannello di comando, di serie su tutti i modelli di bracci decespugliatori PRO-LONGER GII consente di programmare la velocità dei movimenti di tutti i martinetti. Tale programmazione è possibile in percentuale individuale (martinetto per martinetto) oppure per tutti i martinetti insieme dalla cabina. Tale funzione è ideale durante i lavori che necessitano di precisione (potatura con lame a dischi seghettate, per esempio).

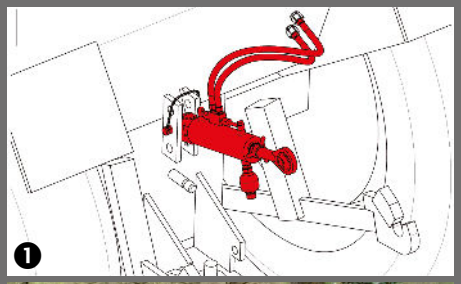

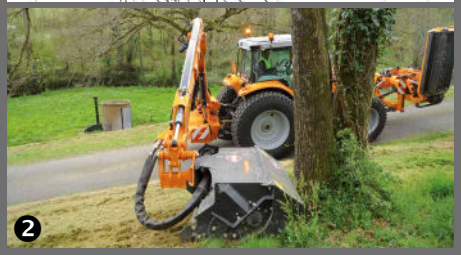

TUTTI ECO-SOSTENIBILI!

I nostri valori sono sempre stati quelli di essere un'azienda eco-compatibile. Attraverso le nostre scelte industriali e le soluzioni tecniche da noi sviluppate, ci impegniamo ogni giorno concretamente per il rispetto dell'ambiente.
Sul sito dell'azienda KUHN dove vengono sviluppati e prodotti tutti i bracci decespugliatori, l'impiego di “vernici in polvere” ha consentito di dimezzare il ricorso a solventi. Sullo stesso sito, KUHN ha, al contempo, investito in un impianto di trattamento delle acque con “residuo liquido nullo”. Tutte le acque di processo vengono raccolte e trattate internamente prima di essere riutilizzate.

ADESSO, ANCHE TU!

I nostri materiali concorrono alla tutela ambientale fin dalla fase di progettazione.
Per esempio, grazie al dispositivo ECO-PILOTE, che consente di avere 750 e 1.000 min^{-1} alla presa di forza: riduci il numero di giri del motore e quindi il consumo di carburante. In questo modo ci guadagni tu e anche l'ambiente!
La regolazione delle altezze dei rulli delle testate di sfrondatura è concepita per rispettare le altezza di taglio consigliate dalla cosiddetta “sfrondatura consapevole”.

KUHN-PAYSAGE PRO

SOLUZIONI GLOBALI per i professionisti delle reti viarie

Quando un professionista investe nell'acquisto di una macchina o di un impianto, avere la garanzia di fare una buona scelta è fondamentale. Per rispondere a questo tipo di aspettativa, KUHN ha sviluppato PAYSAGE PRO, una serie di servizi* che consentono di garantire la redditività dell'investimento.

KUHN i tech

KUHN i tech è la banca dati tecnici online delle macchine KUHN, per cui è disponibile in qualsiasi momento. Questo tipo di assistenza fornisce tutti gli strumenti e gli elementi ai partner KUHN, consentendo loro di effettuare una diagnosi e una riparazione rapida della macchina. Costantemente formati, i nostri tecnici e magazzinieri della nostra rete di partenariato sapranno intervenire in modo efficace e veloce.

KUHN equilibratura

Per coloro che desiderano prevenire qualsiasi interruzione del lavoro dovuta a un urto e quindi a un disequilibrio del rotore, il servizio "Equilibratura rotori KUHN" è l'ideale.
La prestazione comprende la presa in carico del rotore all'arrivo, l'analisi tecnica e infine la riequilibratura alla reale velocità di lavoro, ovvero 3.000 min^{-1}.
Il servizio è valido per tutti i rotori di bracci decespugliatori di qualsiasi marca.

KUHN protect +

KUHN Protect + è un'estensione di garanzia per evitare qualsiasi spesa imprevista. Si tratta di 24 mesi che si aggiungono ai 12 mesi della garanzia legale, durante i quali lavorerai in completa serenità. In questo lasso di tempo, si applicano le stesse clausole previste dalla garanzia contrattuale "costruttore". Il contratto KUHN Protect+ viene sottoscritto prima della messa in esercizio della macchina. Trascorso l'anno legale, KUHN PROTECT+ estende automaticamente la garanzia senza altri adempimenti da parte tua.

KUHN opti-conduite : visita di assistenza e formazione

Tutti i bracci decespugliatori KUHN vengono provati su strada al momento della consegna all'acquirente. Tale intervento è effettuato da un partner KUHN. Tale intervento include l'adattamento al trattore, la presentazione del funzionamento e la spiegazione della regolazione, nonché la manutenzione della macchina. La visita OPTI-CONDUITE si spinge ancora oltre, creando una sinergia (tecnico partner e tecnico costruttore). Realizzata prima della 100° ora di vita della macchina, questa visita si prefigge diversi obiettivi:

- Fare un primo bilancio della macchina,
- Ottimizzare la guida della macchina da parte del(i) conducente(i),
- Garantire una formazione di 1° livello del(i) conducente(i).

Pensata come un'occasione di reale apprendimento delle funzioni della macchina, OPTI-CONDUITE consente di esaminare con i conducenti tutti gli aspetti della guida. I responsabili del team avranno così la garanzia che i conducenti di bracci decespugliatori KUHN da loro formati utilizzano le macchine in maniera ottimale e in tutta sicurezza.

PACKS KUHN, per far fronte agli imprevisti!

KUHN PACK PERFORMANCE · KUHN PACK PROACTIVE · KUHN PACK SERENITY

Che si tratti di effettuare una manutenzione di qualità dei componenti idraulici con kit composti da olio e filtri necessari, passando per i kit di prima necessità, che includono un lotto di componenti noti per essere sottoposti a forti sollecitazioni o ancora dei pack di componenti utili per ridare alla macchina le prestazioni delle prime ore, i KUHN PACKS PERFORMANCE, SERENITY e PROACTIVE sono stati studiati per rispondere alle tue esigenze.

*Alcuni servizi PAYSAGE PRO non sono disponibili in tutti i paesi. Per maggiori informazioni, consulta il tuo partner KUHN.

	EP 5183 P	EP 5683 P	EP 5683 SP	EP 5783 SPA
CINEMATICA				
Portata orizzontale (m) - A	5,10	5,60	5,60	5,70
Portata verticale (m) - B	6,33	6,82	6,82	6,74
Altezza massima taglio siepe (m) - C	4,59	5,03	5,03	5,21
Portata fossato a 45° (m) - D	3,04	3,45	3,45	3,53
Portata scarpata (m)- E	5,19	5,68	5,68	5,83
Portata laterale minima (m) - I	1,66	1,62	1,62	1,77
Passaggio sotto 1° braccio (m) - H	1,45	1,47	1,47	1,63
Angolo di pivotamento (°)	116	116	116	116
Angolo di rotazione della testata di taglio (°)	240	240	240	240
Altezza di trasporto (m)	3,57	3,87	3,87	3,78
Posizione del rotore: distanza asse giunti sferici/asse del rotore (mm) - X	458	458	1 058	1 058
Distanza primo braccio/linea di taglio (mm) Y	910	910	1 513	1 513
PESO/POTENZA/REGIME				
Peso della macchina	1.550	1.575	1.625	1.765
Regime presa di forza (min^{-1})	1.000 di serie e ECOPILOTE 540 min^{-1} optional			
Potenza trattore (CV)	100	100	100	100
Peso min trattore (t)	4,5	4,5	4,5	5
AGGANCIO TRASPORTO				
Barra di aggancio automatico + 2 stabilizzatori universali	◆	◆	◆	-
Bracci di attacco	◇	◇	◇	-
Telaio di attacco	◇	◇	◇	-
Telaio a montaggio/smontaggio rapido STABI-LINK	◇	◇	◇	◆
Telaio STABI-LINK con scala di aggancio	-	-	-	-
COMANDI				
Joystick a 4 funzioni elettriche proporzionali EP	◆	◆	◆	◆
Testata flottante a comando elettrico	◆	◆	◆	◆
Sospensione oleopneumatica a comando elettrico	◆	◆	◆	◆
Doppio senso di rotazione del rotore a comando elettrico	◆	◆	◆	◆
Arresto di emergenza	◆	◆	◆	◆
Ritorno automatico del braccio	◇	◇	◇	◇
Bracciolo di comando	◇	◇	◇	◇
IDRAULICA				
Radiatore olio	◆	◆	◆	◆
Potenza di scambio (kW)	21	21	21	21
Filtraggio dell'olio	Aspirazione / Ritorno / Pressione			
Capacità del serbatoio	80	80	80	80
CIRCUITO ROTORE				
Tipo di pompa / motore rotore	Pompa e motore a pistoni - Corpo in ghisa			
Portata / pressione idraulica	112 litri a 345 bar			
CIRCUITO MOVIMENTI				
Tipo di pompa movimenti	Pompa a ingranaggi - Corpo in ghisa			
Portata / pressione idraulica	50 litri a 230 bar			
TESTATA DI TAGLIO				
Trasmissione rotore	Meccanica brevettata a 4 ingranaggi a cascata lubrificati in bagno d'olio			
Larghezza di lavoro (m)	1,20	1,20	1,20	1,20
Tipologia e numero di lame su rotore standard	60 flagelli a "Y " LARGHI KUHN montati su maniglia da 14 mm			
Velocità di rotazione del rotore (min^{-1})	2.850	2.850	2.850	2.850
Rullo d'appoggio XTREM con giunti smontabili - Diametro 140 mm	◆	◆	◆	◆
Rullo d'appoggio XTREM con giunti smontabili - Diametro 168 mm	◇	◇	◇	◇
ATTREZZATURE				
Protezione anteriore per sfrondatura ❶	◇	◇	◇	◇
Kit Utility (cassetta attrezzi, scatola per libretto uso e manutenzione, tanica)❷	◇	◇	◇	◇
Protezione per erba regolabile ❸	◇	◇	◇	◇
Rotore legno 16 martelli liberi in rotazione a 360°	◇	◇	◇	◇
Sega da 2,20 m	◇	◇	◇	◇
Lama a dischi per potatura	◇	◇	◇	◇
3° punto idraulico LINK FLOAT	◇	◇	◇	◇
Zavorre per telaio (peso: 234 Kg) ❹	◇	◇	◇	◇
Supporto per 2 pannelli triangolari	◇	◇	◇	◇

◆ Di serie ◇ Come optional - Non disponibile

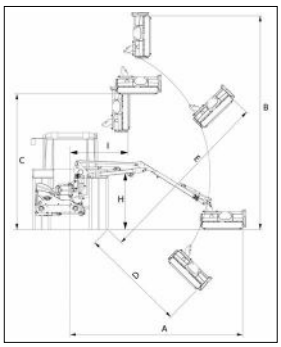

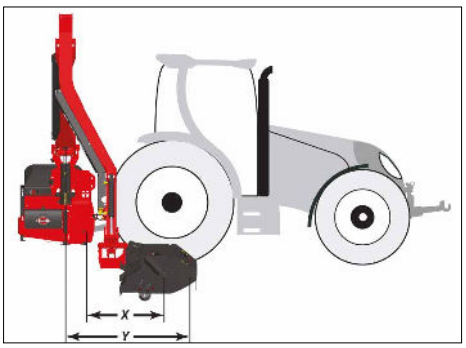

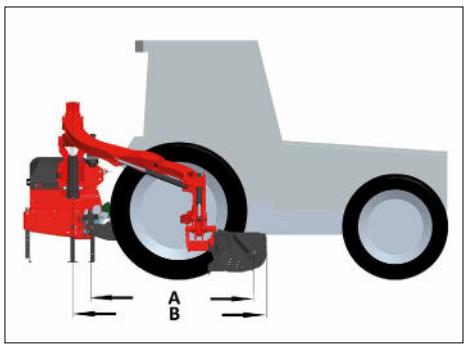

	EP 6183 SPA	EP 5783 LPA	EP 6183 TP	EP 7483 TP
CINEMATICA				
Portata orizzontale (m) - A	6,10	5,70	6,10	7,40
Portata verticale (m) - B	7,06	6,82	7,13	8,40
Altezza massima taglio siepe (m) - C	5,61	5,61	5,48	6,15
Portata fossato a 45° (m) - D	4,03	3,77	3,68	5,09
Portata scarpata (m) - E	6,29	6,02	6,12	7,40
Portata laterale minima (m) - I	1,80	1,70	1,31	1,96
Passaggio sotto 1° braccio (m) - H	1,71	1,71	1,31	1,41
Angolo di pivotamento (°)	116	116	98	98
Angolo di rotazione della testata di taglio (°)	240	240	240	240
Altezza di trasporto (m)	3,95	3,94	3,78	3,78
Posizione del rotore: distanza asse giunti sferici/asse del rotore (mm) - X	1 058	2 062	-	-
Distanza primo braccio/linea di taglio (mm) Y	1 513	2 517	-	-
PESO/POTENZA/REGIME				
Peso della macchina	1.795	1.925	1.900	1.950
Regime presa di forza (min^{-1})	1.000 di serie e ECOPILOTE 540 min^{-1} optional			
Potenza trattore (CV)	100	100	100	100
Peso min trattore (t)	5	5	5,5	6,5
AGGANCIO TRASPORTO				
Barra di aggancio automatico + 2 stabilizzatori universali	-	-	-	-
Bracci di attacco	-	-	-	-
Telaio di attacco	-	-	-	-
Telaio a montaggio/smontaggio rapido STABI-LINK	◆	-	-	-
Telaio STABI-LINK con scala di aggancio	-	◆	◆	◆
COMANDI				
Joystick a 4 funzioni elettriche proporzionali EP	◆	◆	◆	◆
Testata flottante a comando elettrico	◆	◆	◆	◆
Sospensione oleopneumatica a comando elettrico	◆	◆	◆	◆
Doppio senso di rotazione del rotore a comando elettrico	◆	◆	◆	◆
Arresto di emergenza	◆	◆	◆	◆
Ritorno automatico del braccio	◇	◇	◇	◇
Bracciolo di comando	◇	◇	◇	◇
IDRAULICA				
Radiatore olio	◆	◆	◆	◆
Potenza di scambio (kW)	21	21	21	21
Filtraggio dell'olio	Aspirazione / Ritorno / Pressione			
Capacità del serbatoio	80	80	80	80
CIRCUITO ROTORE				
Tipo di pompa / motore rotore	Pompa e motore a pistoni - Corpo in ghisa			
Portata / pressione idraulica	112 litri a 345 bar			
CIRCUITO MOVIMENTI				
Tipo di pompa movimenti	Pompa a ingranaggi - Corpo in ghisa			
Portata / pressione idraulica	50 litri a 230 bar	30 litri a 230 bar	50 litri a 230 bar	
TESTATA DI TAGLIO				
Trasmissione rotore	Meccanica brevettata a 4 ingranaggi a cascata lubrificati in bagno d'olio			
Larghezza di lavoro (m)	1,20	1,20	1,20	1,20
Tipologia e numero di lame su rotore standard	60 flagelli a "Y " LARGHI KUHN montati su maniglia da 14 mm			
Velocità di rotazione del rotore (min^{-1})	2.850	2.850	2.850	2.850
Rullo d'appoggio XTREM con giunti smontabili - Diametro 140 mm	◆	◆	◆	◆
Rullo d'appoggio XTREM con giunti smontabili - Diametro 168 mm	◇	◇	◇	◇
ATTREZZATURE				
Protezione anteriore per sfrondatura ❶	◇	◇	◇	◇
Kit Utility (cassetta attrezzi, scatola per libretto uso e manutenzione, tanica) ❷	◇	◇	◇	◇
Protezione per erba regolabile ❸	◇	◇	◇	◇
Rotore legno 16 martelli liberi in rotazione a 360°	◇	◇	◇	◇
Sega da 2,20 m	◇	◇	◇	◇
Lama a dischi per potatura	◇	◇	◇	◇
3° punto idraulico LINK FLOAT	◇	◇	◇	◇
Zavorre per telaio (peso: 234 Kg) ❹	◇	◇	◇	◇
Supporto per 2 pannelli triangolari	◇	◇	◇	◇

◆ Di serie ◇ Come optional - Non disponibile

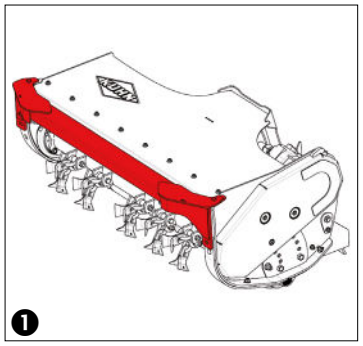

❶

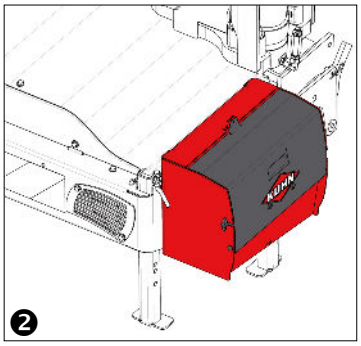

❷

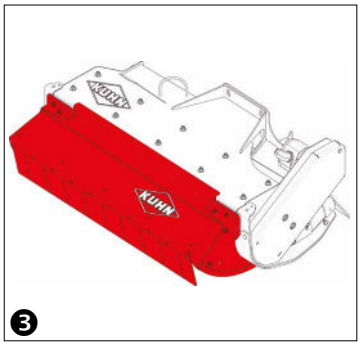

❸

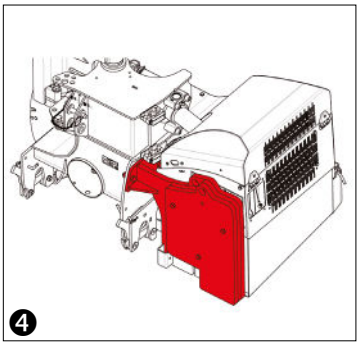
❹

KUHN GAMMA LONGER

TUTTI I BRACCI DECESPUGLIATORI KUHN !

Portata orizzontale	Potenza del circuito rotore	Utilizzo Consigliato	Peso e potenza minima del trattore	Trinciatura e sfrondatura legno			Gamma
				Rotore universale Ø < 3 cm	Rotore arbusti Ø < 5 cm	Rotore legno Ø < 10 cm	
4.20 m	30 kW (41 Cv)	Fino a 100 h/anno	3 tonnellate 70 Cv	✓			AGRI-LONGER GII
4,70 m							
4,70 m							
5,00 m	33 kW (45 Cv)	Fino a 250 h/anno	3 tonnellate 70 Cv	✓	✓		AGRI-LONGER GII
6,00 m							
5,00 m	37 kW (51 Cv)	Fino a 500 h/anno	4- 4,5 tonnellate 80 Cv	✓			POLY-LONGER
5,00 m	41 kW (57 Cv)	Fino a 800 h/anno	4-5 tonnellate 80-90 Cv	✓		✓	MULTI-LONGER GII
5,50 m							
5,70 m							
5,10 m	59 kW 80 (Cv)	Fino a 1500 h/anno	4,5-6,5 tonnellate 100-120 Cv	✓		✓	PRO-LONGER GII
5,60 m							
5,70 m							
6,10 m							
7,40 m							

Tipo di comando	Braccio pivotante	Modelli					
		Cinematica a Compasso			Cinematica a Parallelogramma		
		Braccio dritto	Braccio semi-avanzato OPTIview	Braccio telescopico	Braccio dritto	Braccio semi-avanzato OPTIview	Braccio avanzato MAXIview
Teleflessibili (T)		T 4245 M					
Teleflessibili (T)		T 4745 M					
Joystick elettrico (E)		E 4745 M					
Teleflessibili (T)	✓	T 5045 P					
Joystick bassa pressione (HE)	✓	HE 5045 P					
Teleflessibili (T)	✓	T 6045 P					
Joystick bassa pressione (HE)	✓	HE 6045 P					
Joystick a 4 funzioni elettriche proporzionali (EP)	✓	EP 5050 P	EP 5050 SP		EP 5050 PA	EP 5050 SPA	
Joystick a 4 funzioni elettriche proporzionali (EP)	✓	EP 5057 P					
	✓	EP 5557 P	EP 5557 SP				
	✓					EP 5757 SPA	
Joystick a 4 funzioni elettriche proporzionali (EP)	✓	EP 5183 P					
	✓	EP 5683 P	EP 5683 SP				
	✓					EP 5783 SPA	EP 5783 LPA
	✓			EP 6183 TP		EP 6183 SPA	
	✓			EP 7483 TP			

PER SAPERNE DI PIÙ:

kuhn.it

KUHN GAMMA PAESAGGIO

PER COMPLETARE IL LAVORO DEL BRACCIO DECESPUGLIATORE:

1. Trince laterali da 1,61 a 2,49 m - 2. Decespugliatori banchina da 1,60 a 2,30 m in versione posteriore o frontale - 3. Decespugliatori per piccoli trattori e decespugliatori ad asse verticale - 4. Decespugliatori per trattori da montagna da 1,75 a 2,10 m - 5. Distributori di sale/sabbia - 6. Gamma irroratrici spazi verdi.

KUHN PARTS

PIECE D'ORIGINE KUHN

COMPONENTI PROGETTATE PER DURARE NEL TEMPO

I nostri sistemi di fusione, insieme a strumenti di produzione ultra moderni, ci permettono di produrre pezzi di ricambio in tempistiche competitive. Potete veramente contare sul nostro know-how e sui nostri ricambi originali. Inoltre, è possibile beneficiare dei nostri servizi di assistenza clienti e logistica tramite qualsiasi deposito di KUHN PARTS, che propongono soluzioni di riparazioni rapide ed affidabili in collaborazione col vostro Partner KUHN più vicino.

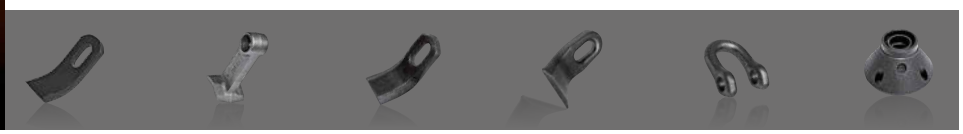

Per trovare il Partner Autorizzato KUHN più vicino, visita il nostro sito
www.kuhn.it

KUHN ITALIA S.r.l.
Via Cerca per Colturano, 8 - 20077 MELEGNANO (Milano) - ITALY

KUHN www.kuhn.com	Il Tuo Partner Autorizzato

Le informazioni riportate sul presente documento costituiscono dati generali e non rivestono carattere contrattuale. Le nostre macchine sono conformi alle normative in vigore nei Paesi di vendita. Nel nostro prospetto e per una migliore illustrazione dei dettagli, alcuni dispositivi di protezione possono essere stati messi da parte. Durante l'utilizzo delle macchine, queste devono essere obbligatoriamente utilizzate conformemente a quanto prescritto nel libretto di istruzioni e montaggio. Rispettare il peso totale autorizzato del carico del trattore, la sua capacità di sollevamento e il carico massimo autorizzato per asse e sugli pneumatici. Il carico sull'asse anteriore del trattore deve essere conforme alle normative del Paese di vendita (In Europa, almeno il 20% del peso a vuoto del trattore). "Ci riserviamo il diritto di modificare senza preavviso i nostri modelli, la loro attrezzatura e i loro accessori". Le macchine e le attrezzature descritte nel presente documento possono essere coperte da almeno un brevetto e/o un modello depositato. Le marche citate nel presente documento possono essere protette in uno o più paesi.

Trovi KUHN anche su:

IMPRIM'VERT® Per rispetto dell'ambiente, questo documento è stampato su carta senza cloro/ stampato in Francia - 12/19 - Copyright KUHN 2013 - A72724IT